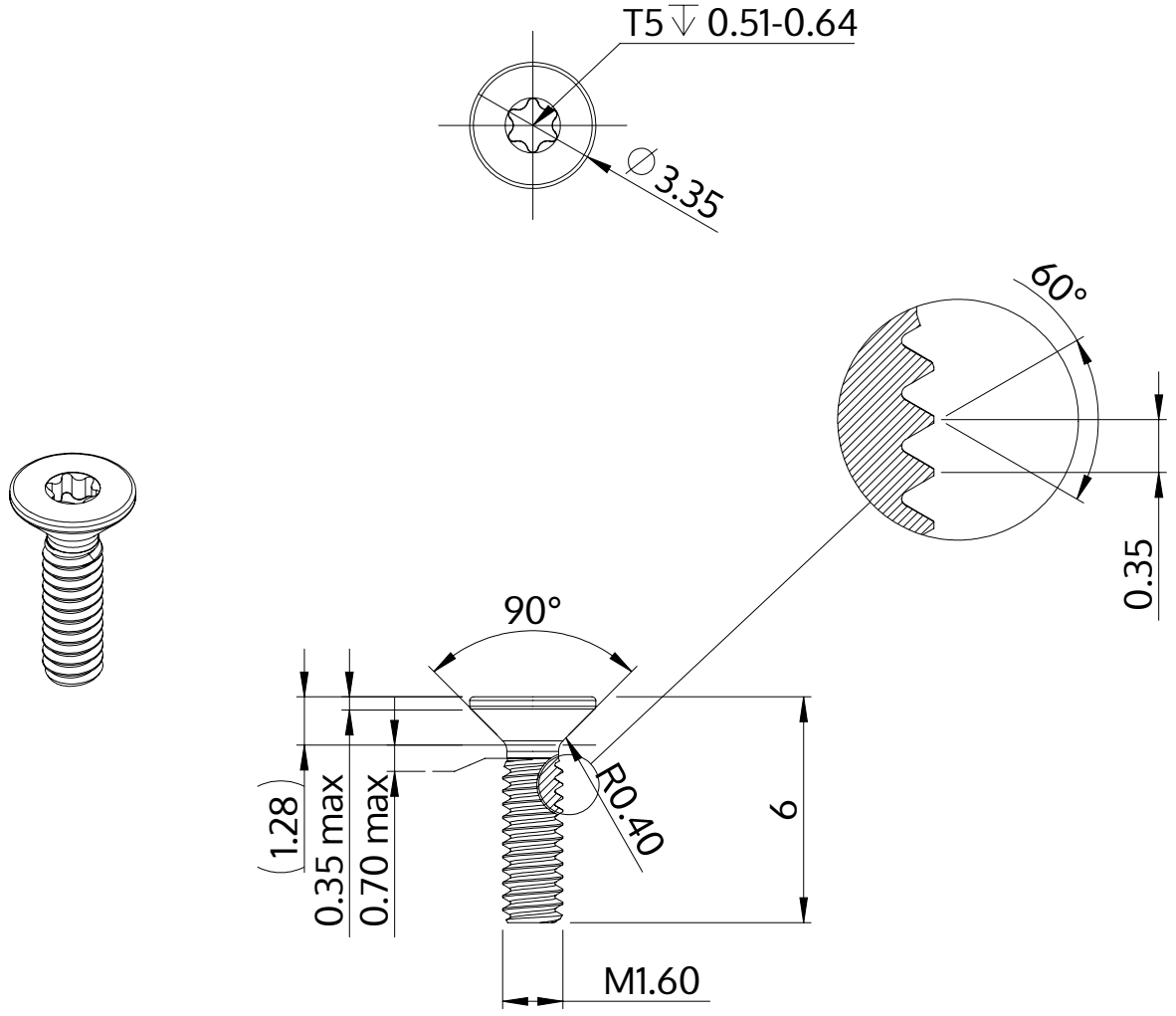

Beschrijving	STM41 1.6x6.0 - T5
Materiaal	veredeld staal
Oppervlak	ZnNi zwart-gepassiveerd, getempert, verzegeld
Gewicht	0.083 kg / 1000 stuk

SCREWERK	**STM410160060B**	
Metrische tekening A4	Schaal None:1	2024-04