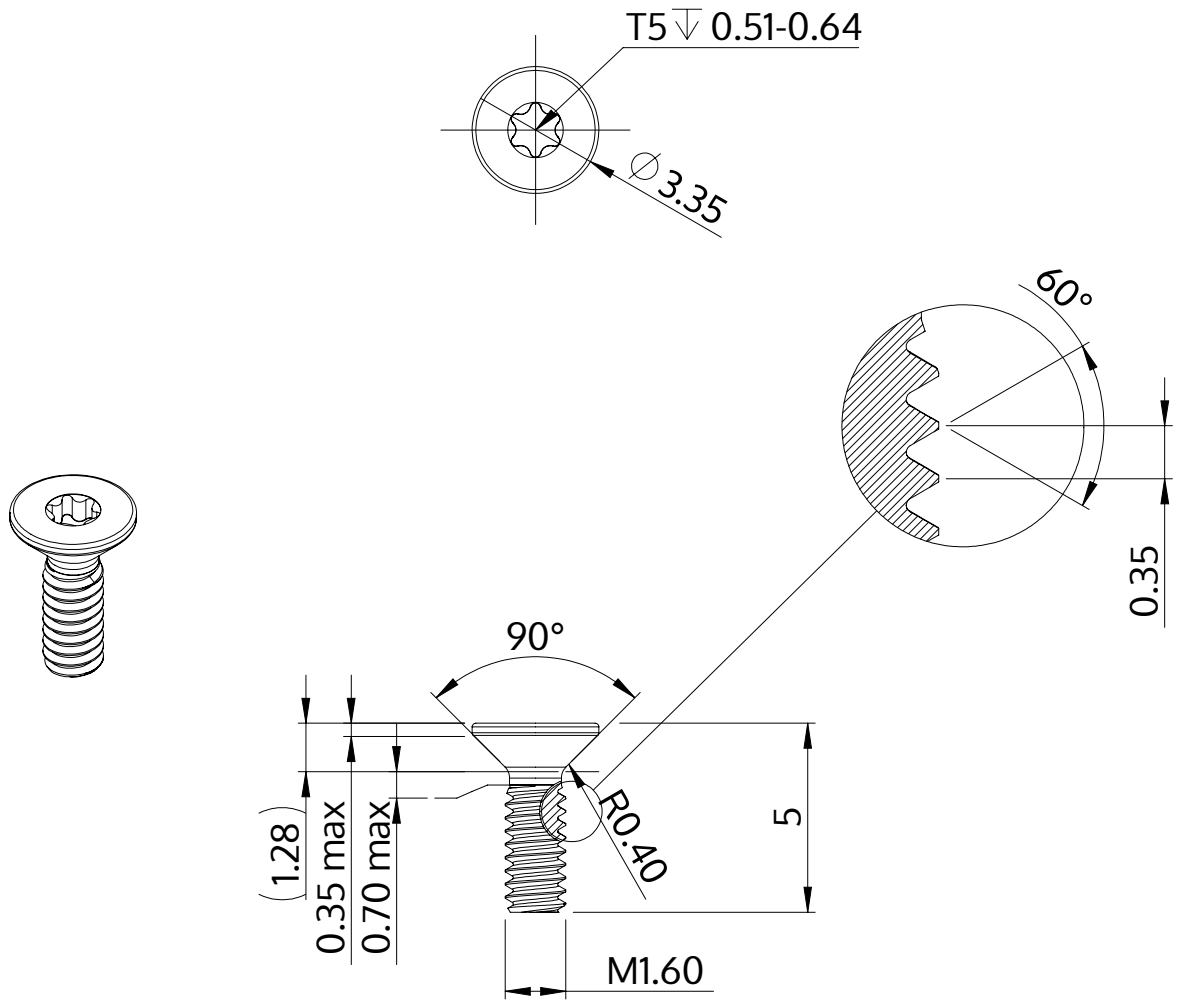

Описание	STM41 1.6x5.0 - T5
Материал	стомана, закалена
Повърхност	цинково и никелово покритие, Черен, пасивиран, темпериран, херметизация
Тегло	0.074 kg / 1000 Бройка

SCREWERK	**STM410160050B**	
Метричен дизайн A4	Мащаб 5:1	2024-10