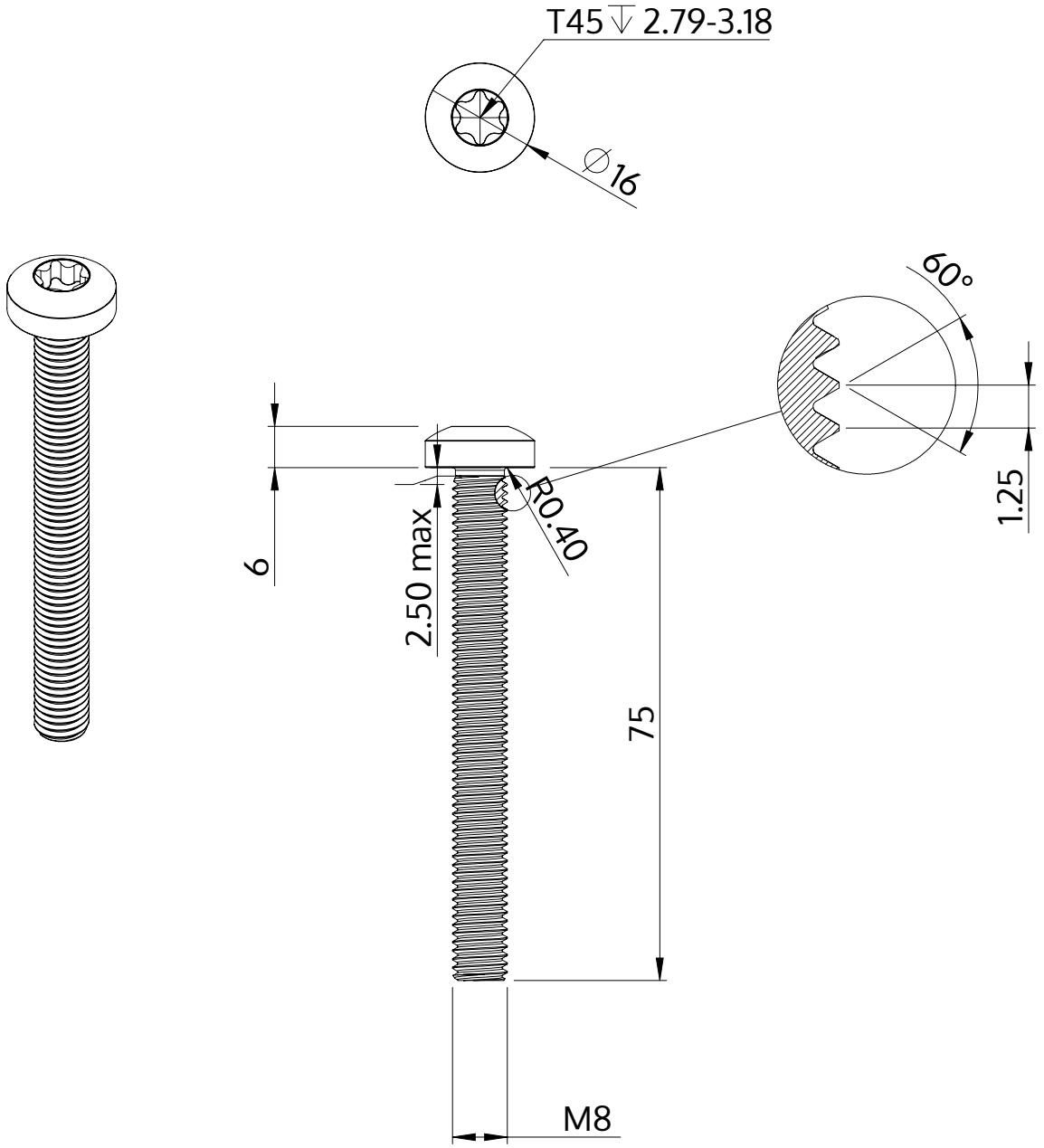

Descrição	STM39 8.0x75.0 - T45
Material	aço, endurecido
Superfície	zincado 5-7 µm, galvanizado, azul / passivado transparente
Peso	30.617 kg / 1000 peças

SCREWERK	**STM390800750S**	
Desenho Métrico A4	Escala 1:1	2024-10