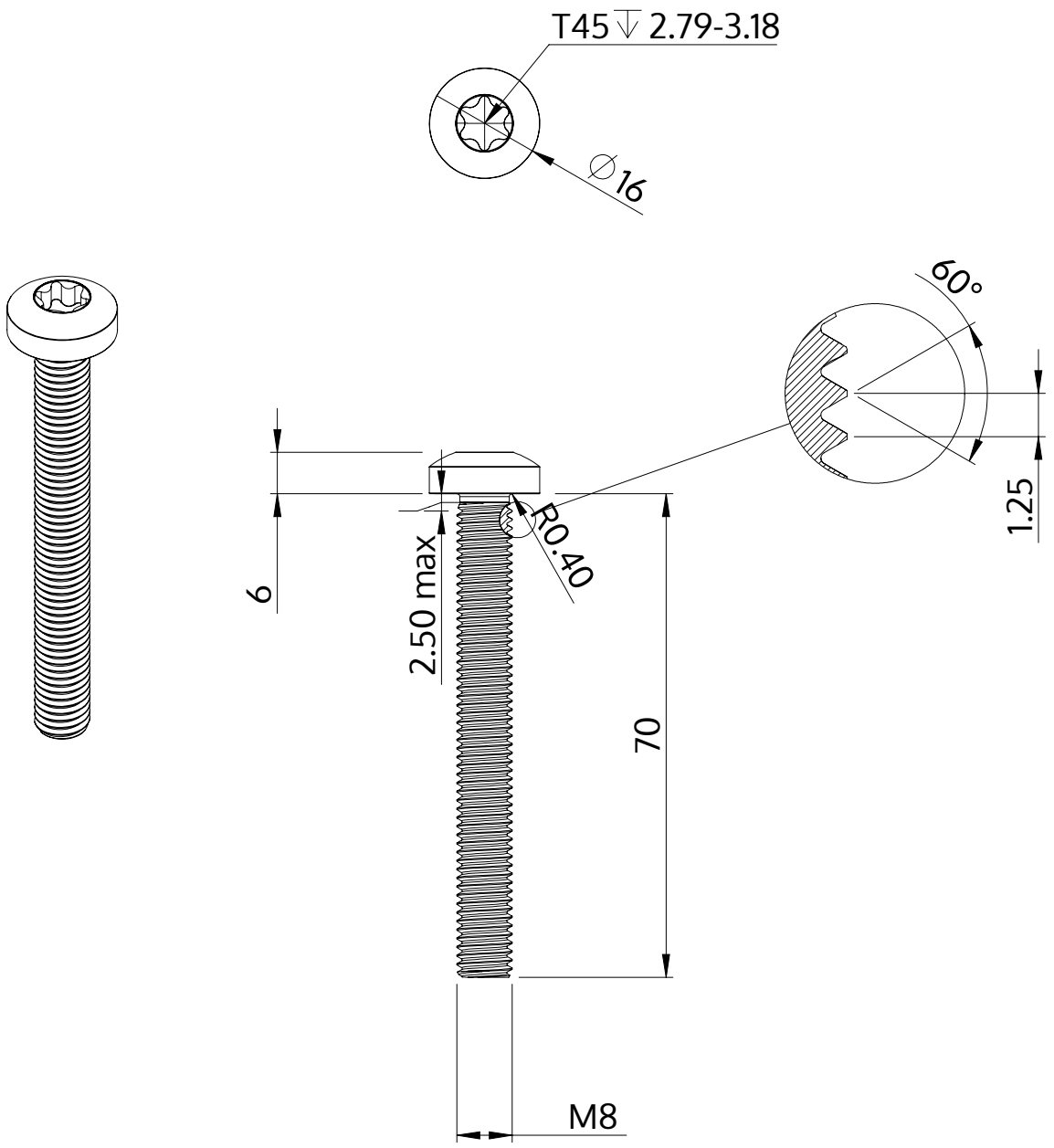

Popis	STM39 8.0x70.0 - T45
Materiál	Temperovaná ocel
Povrch	Pozinkovaná 5-7 µm, temperovaná, modrá, pasivovaná průhledně
Hmotnost	28.885 kg / 1000 Kus

SCREWERK	**STM390800700S**	
Metric výkres A4	Měřítko 1:1	2024-10