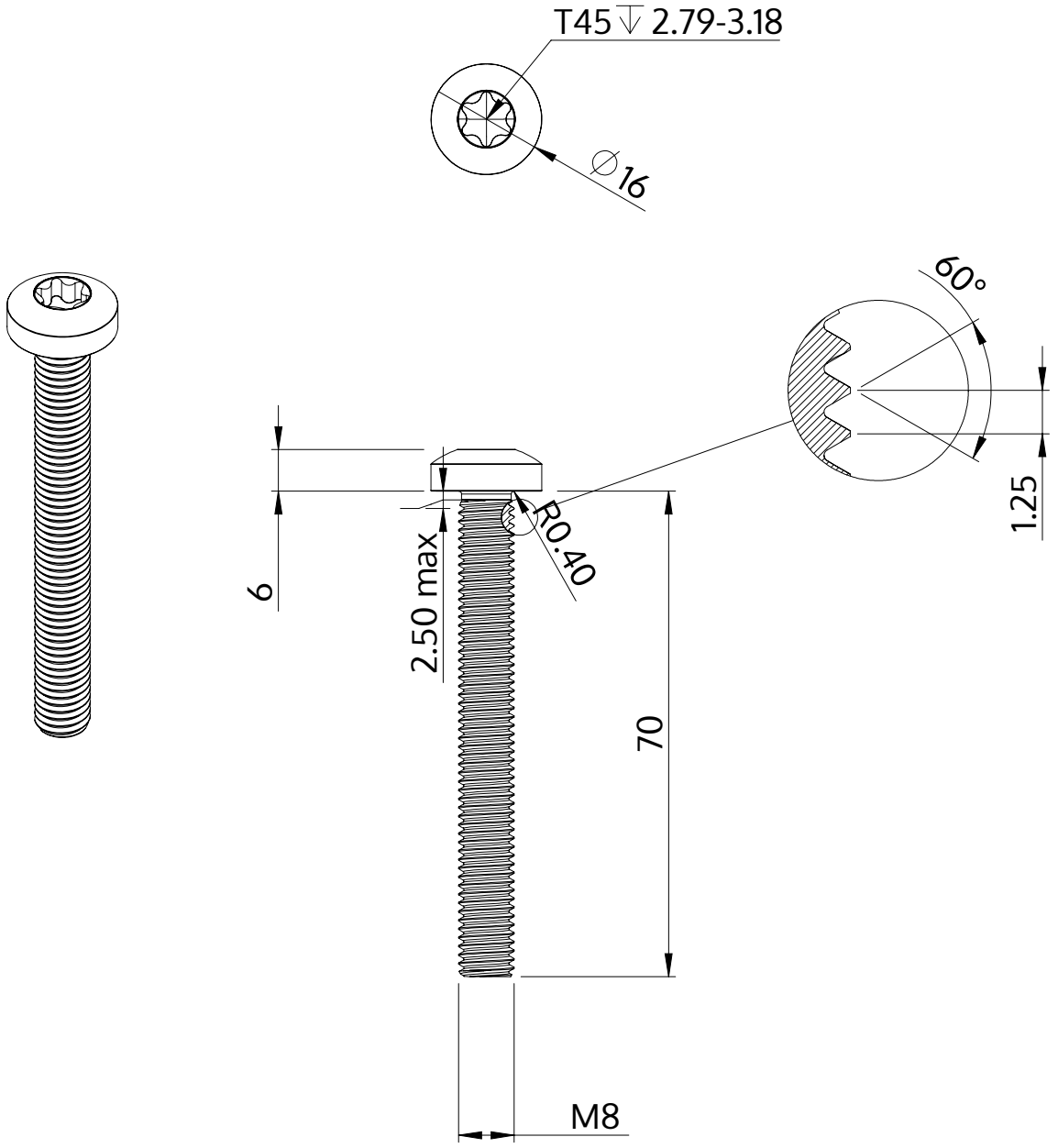

Opis	STM39 8.0x70.0 - T45
Materiał	Stal, hartowana
Powierzchnia	ZiNi czarna-pasywowana, temperowana, uszczelniona
Waga	28.885 kg / 1000 sztuk

SCREWERK	**STM390800700B**	
Rysunek metryczny A4	Skala 1:1	2024-10