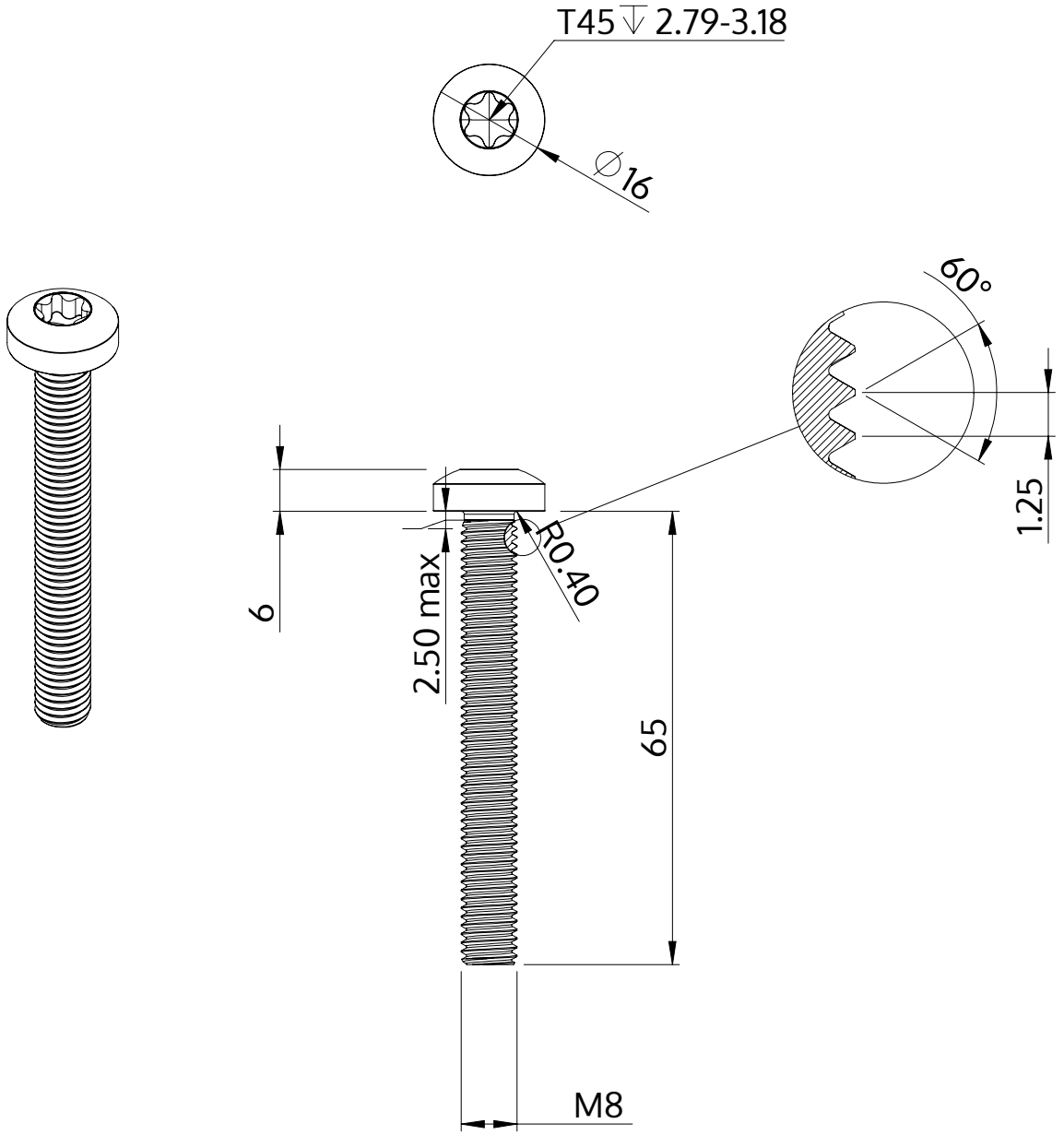

Açıklaması	STM39 8.0x65.0 - T45
Malzeme	Çelik, sertleştirilmiş
Kaplama	galvanizli 5-7 µm, temperliö mavi / şeffaf pasifleştirilmiştir
Ağırlık	27.153 kg / 1000 Adet

SCREWERK	**STM390800650S**	
Metrik çizim A4	Ölçeklendirme 1:1	2024-10