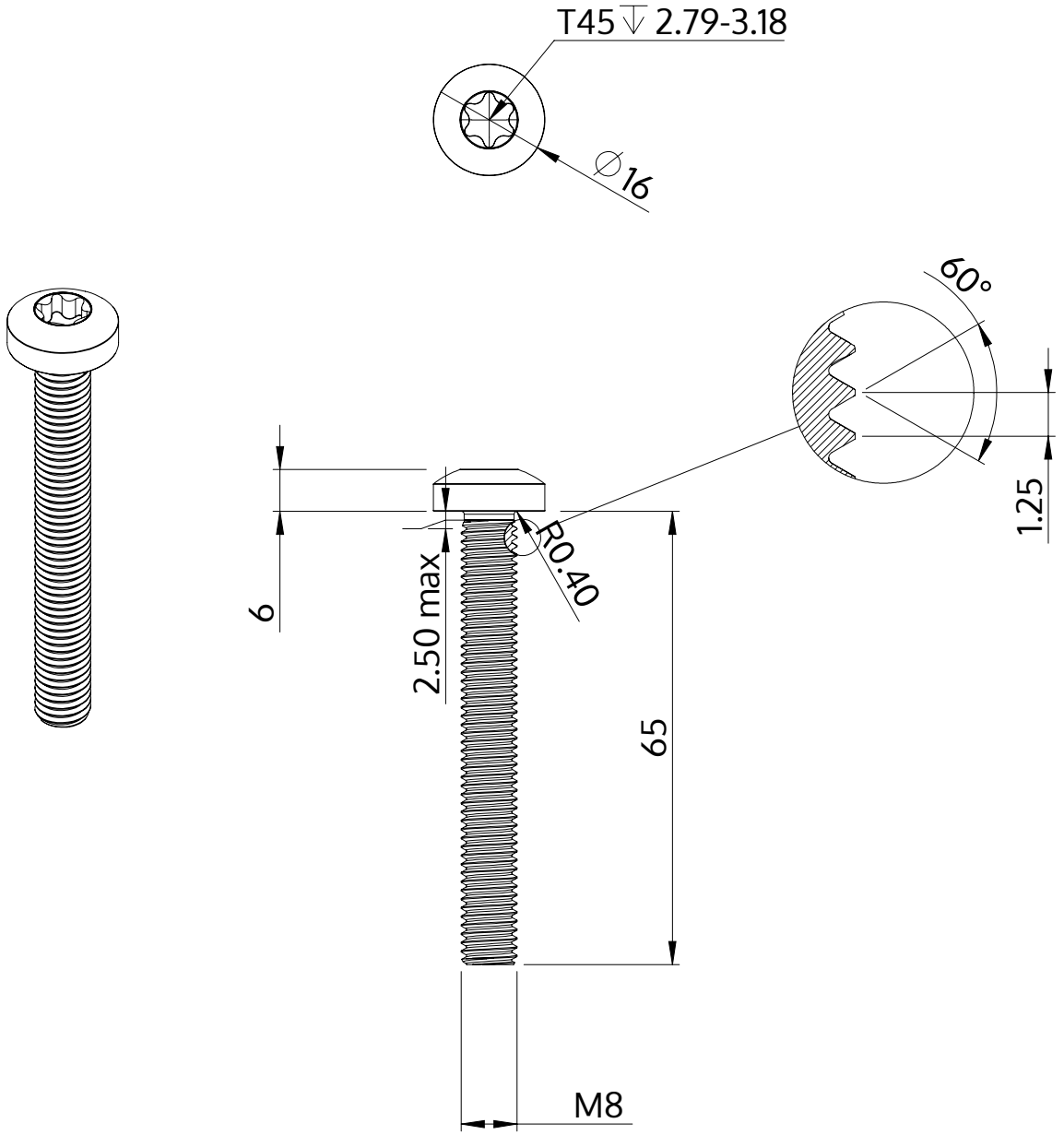

Beschreibung	STM39 8.0x65.0 - T45
Werkstoff	Stahl, vergütet
Oberfläche	ZnNi min. 5µm, schwarz passiviert, getempert, versiegelt
Gewicht	27.153 kg / 1000 Stück

SCREWERK	**STM390800650B**	
Metrische Zeichnung A4	Skalierung 1:1	2024-10