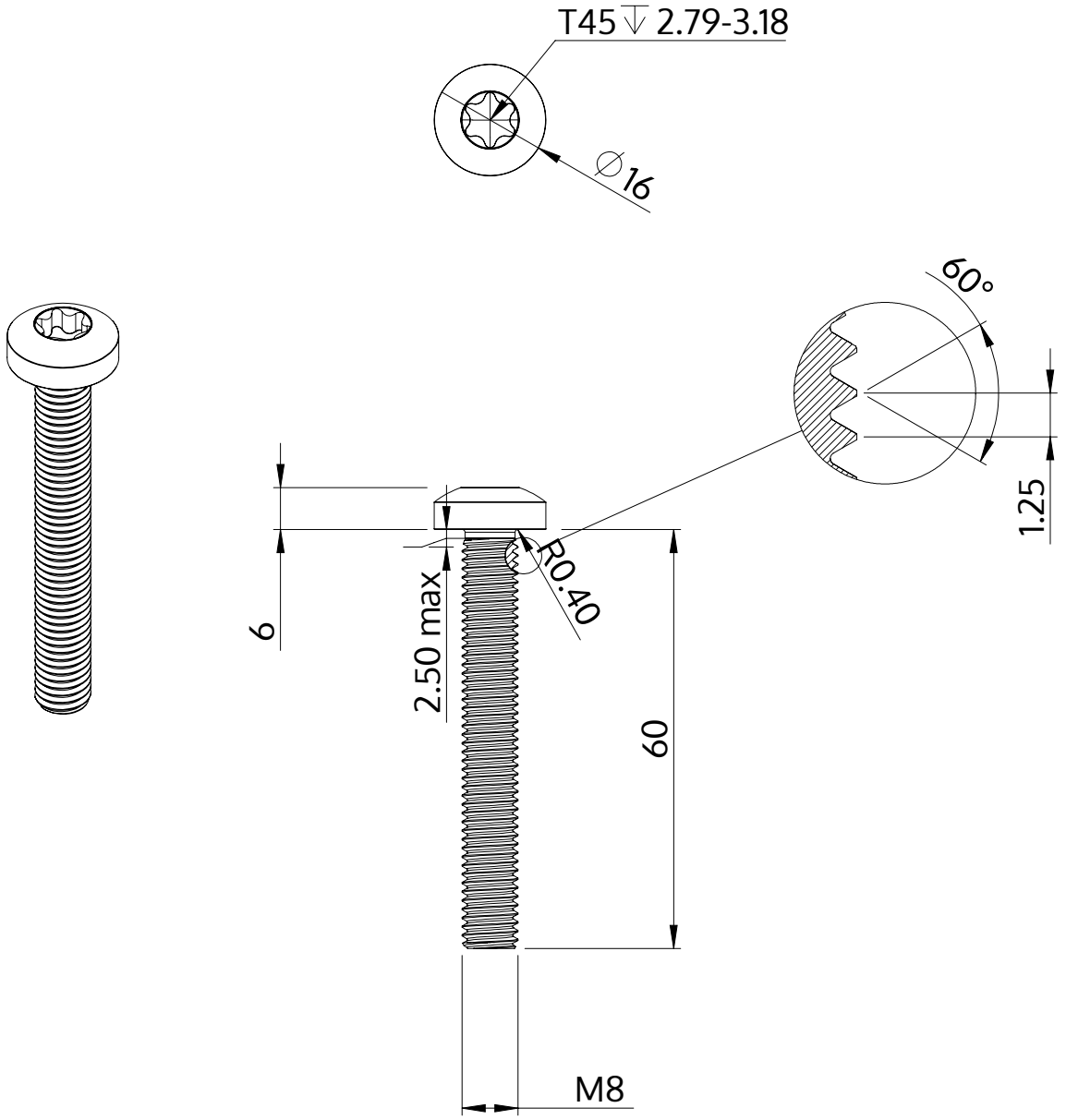

Opis	STM39 8.0x60.0 - T45
Materiał	Stal, hartowana
Powierzchnia	ZiNi czarna-pasywowana, temperowana, uszczelniona
Waga	25.421 kg / 1000 sztuk

SCREWERK	**STM390800600B**	
Rysunek metryczny A4	Skala 1:1	2024-10