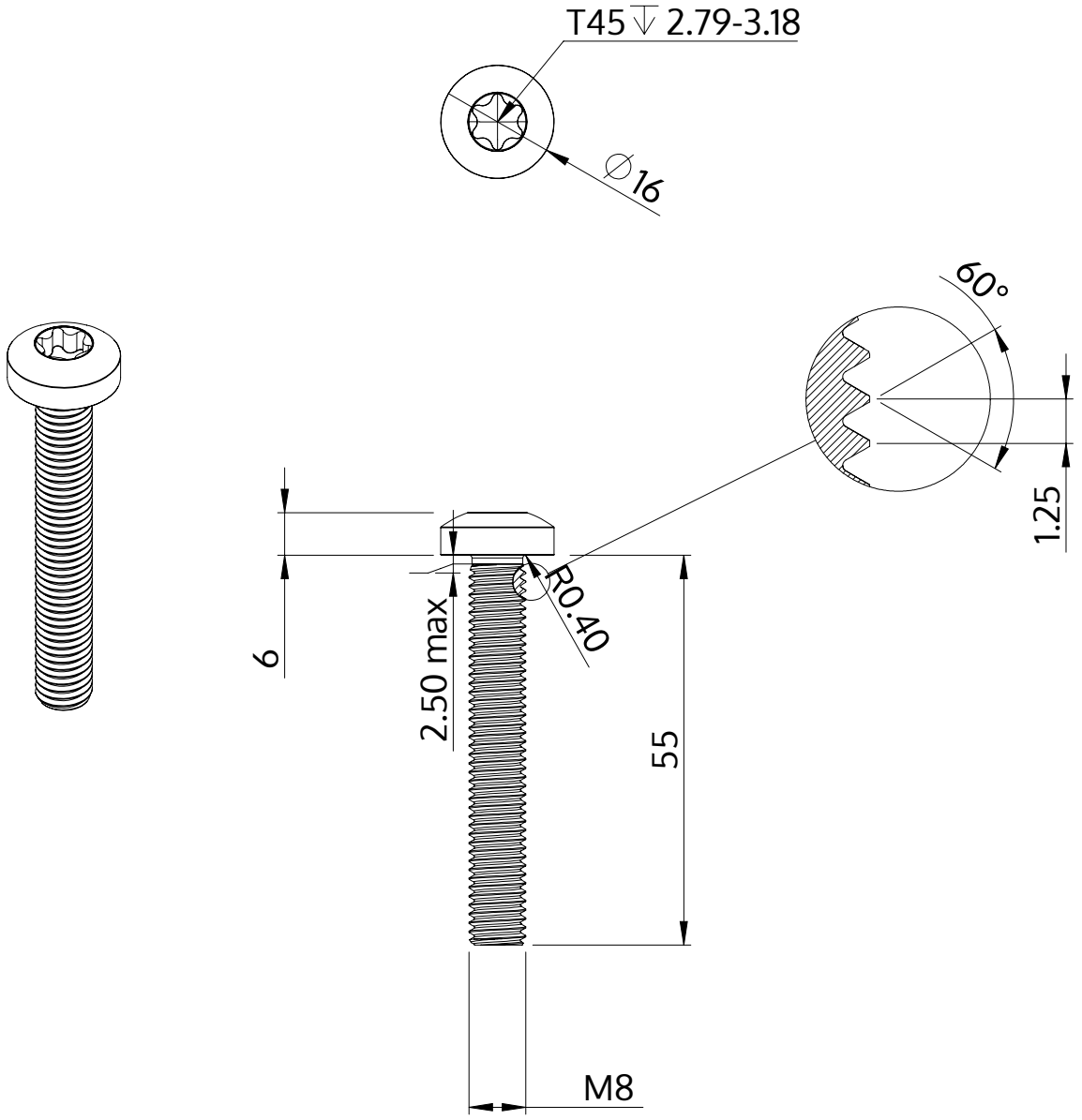

Beschrijving	STM39 8.0x55.0 - T45
Materiaal	veredeld staal
Oppervlak	verzinkt 5-7 µm, getempert, blauw / transparant gepassiveerd
Gewicht	23.689 kg / 1000 stuk

SCREWERK	**STM390800550S**	
Metrische tekening A4	Schaal 1:1	2024-10