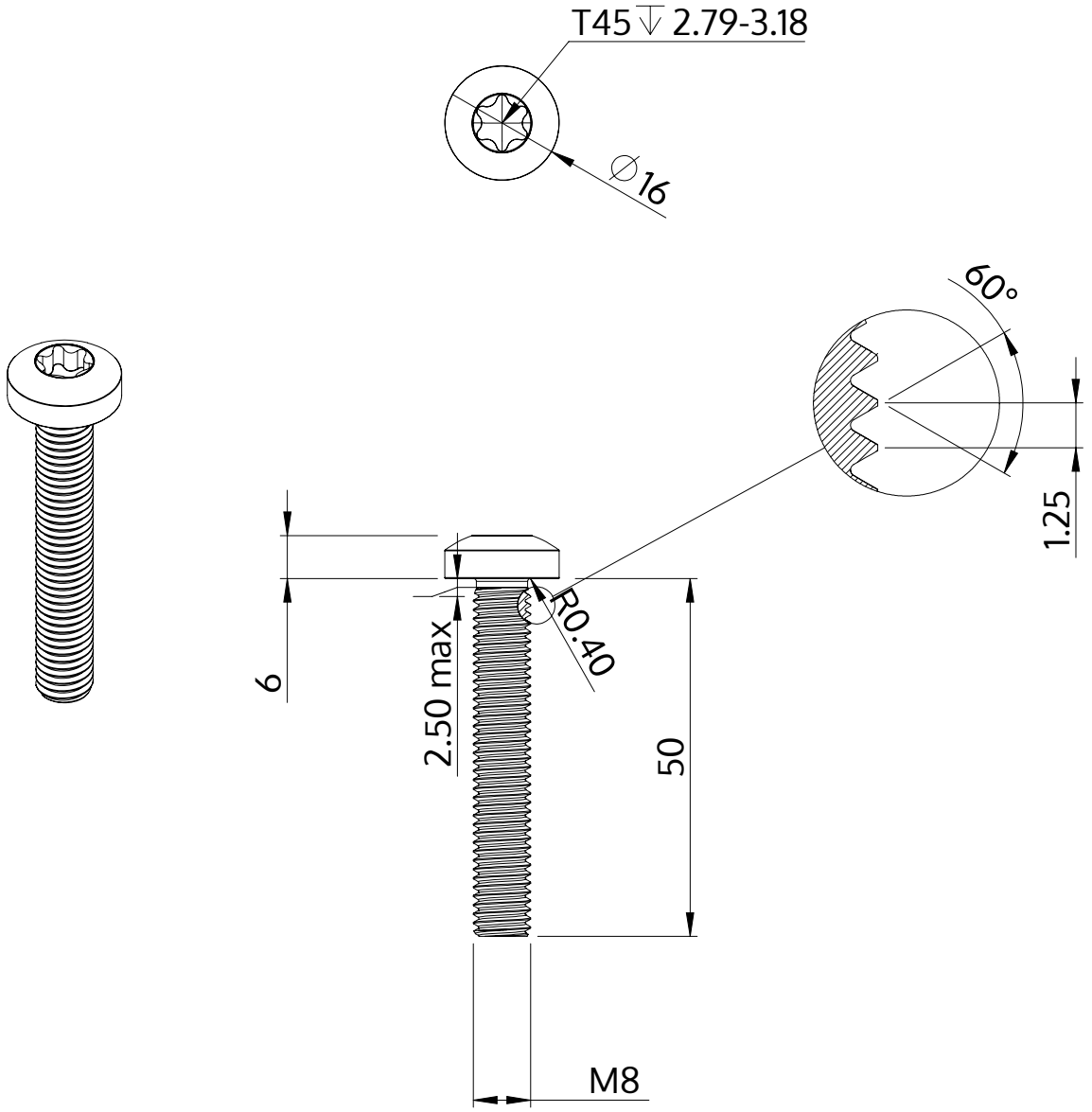

Beskrivelse	STM39 8.0x50.0 - T45
Materiale	Stål, forædlet
Overflade	galvaniseret 5-7 µm, tempret, blå / transparent passiveret
Vægt	21.957 kg / 1000 stykke

SCREWERK	**STM390800500S**	
Metrisk tegning A4	Skalering 1:1	2024-10