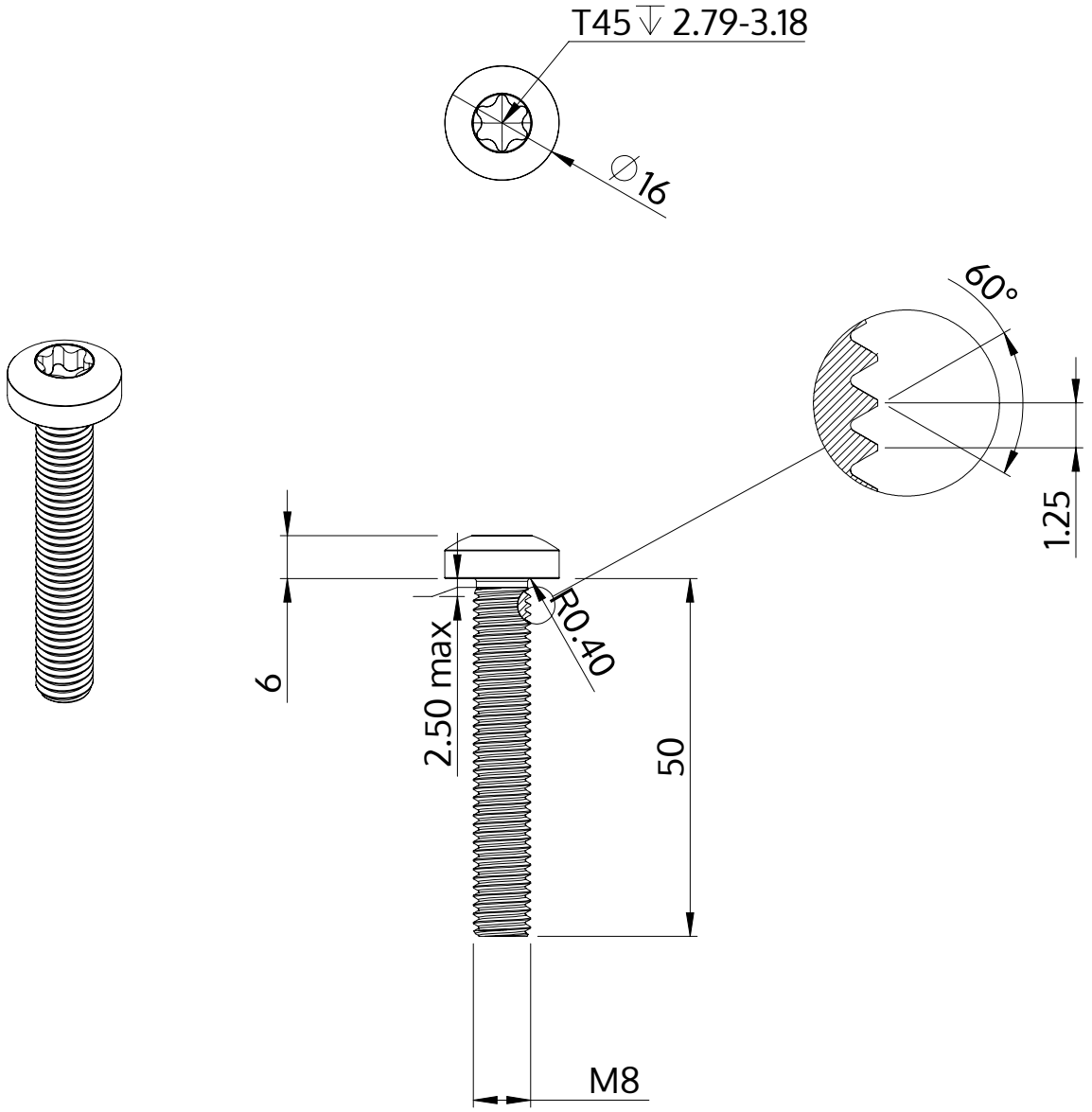

Описание	STM39 8.0x50.0 - T45
Материал	стомана, закалена
Повърхност	цинково и никелово покритие, Черен, пасивиран, темпериран, херметизация
Тегло	21.957 kg / 1000 Бройка

SCREWERK	**STM390800500B**	
Метричен дизайн A4	Мащаб 1:1	2024-10