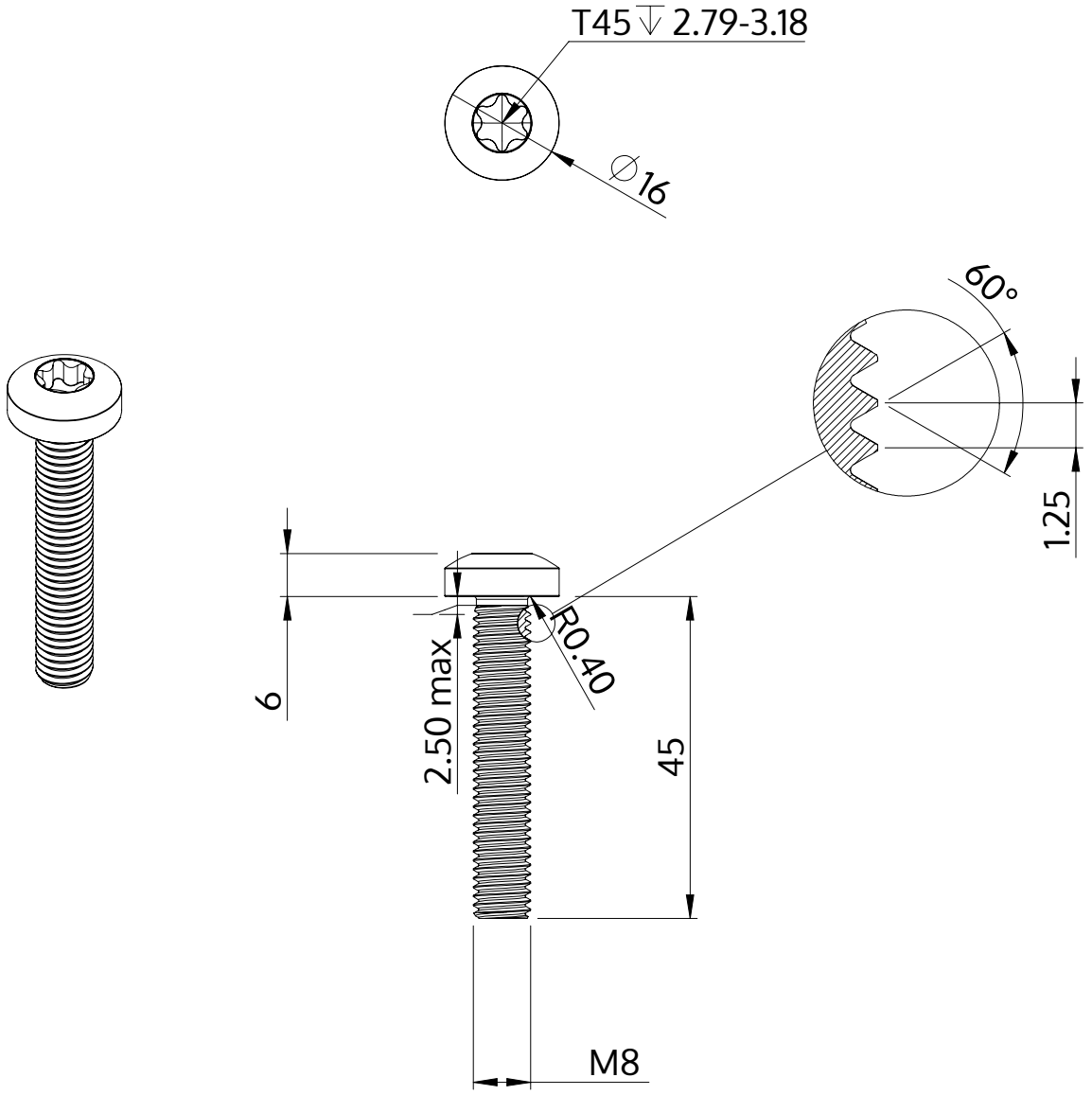

Beschreibung	STM39 8.0x45.0 - T45
Werkstoff	Stahl, vergütet
Oberfläche	ZnNi min. 5µm, schwarz passiviert, getempert, versiegelt
Gewicht	20.224 kg / 1000 Stück

SCREWERK	**STM390800450B**	
Metrische Zeichnung A4	Skalierung 1:1	2024-10