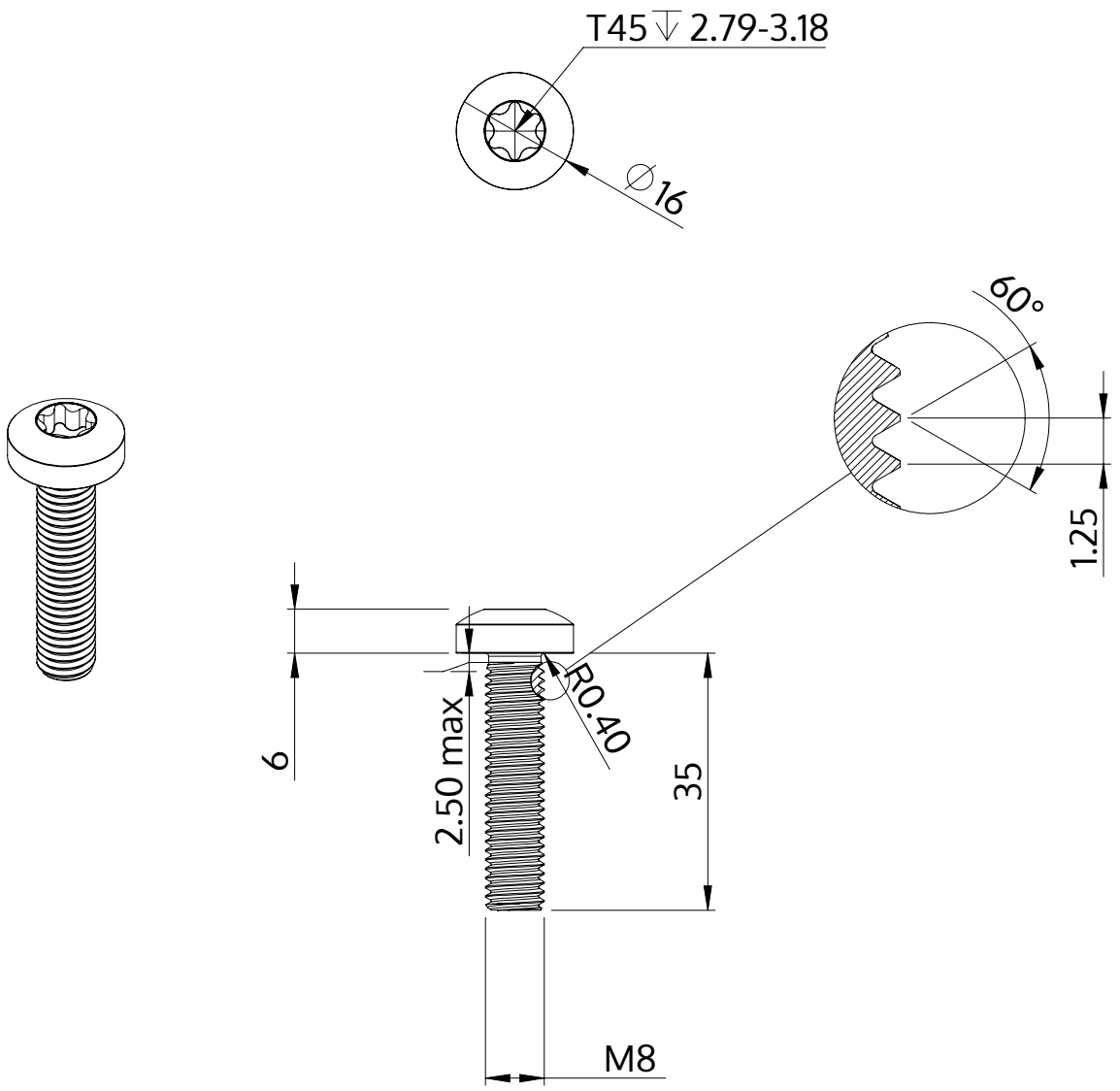


| | |
|---|---|
| Opis | STM39 8.0x35.0 - T45 |
| Materiał | Stal, hartowana |
| Powierzchnia | Ocynkowana 5-7 µm, temperowana, pasywowana na niebiesko |
| Waga | 16.760 kg / 1000 sztuk |

| | | |
|---|---|---|
| SCREWERK | **STM390800350S** | |
| Rysunek metryczny A4 | Skala 1:1 | 2024-10 |