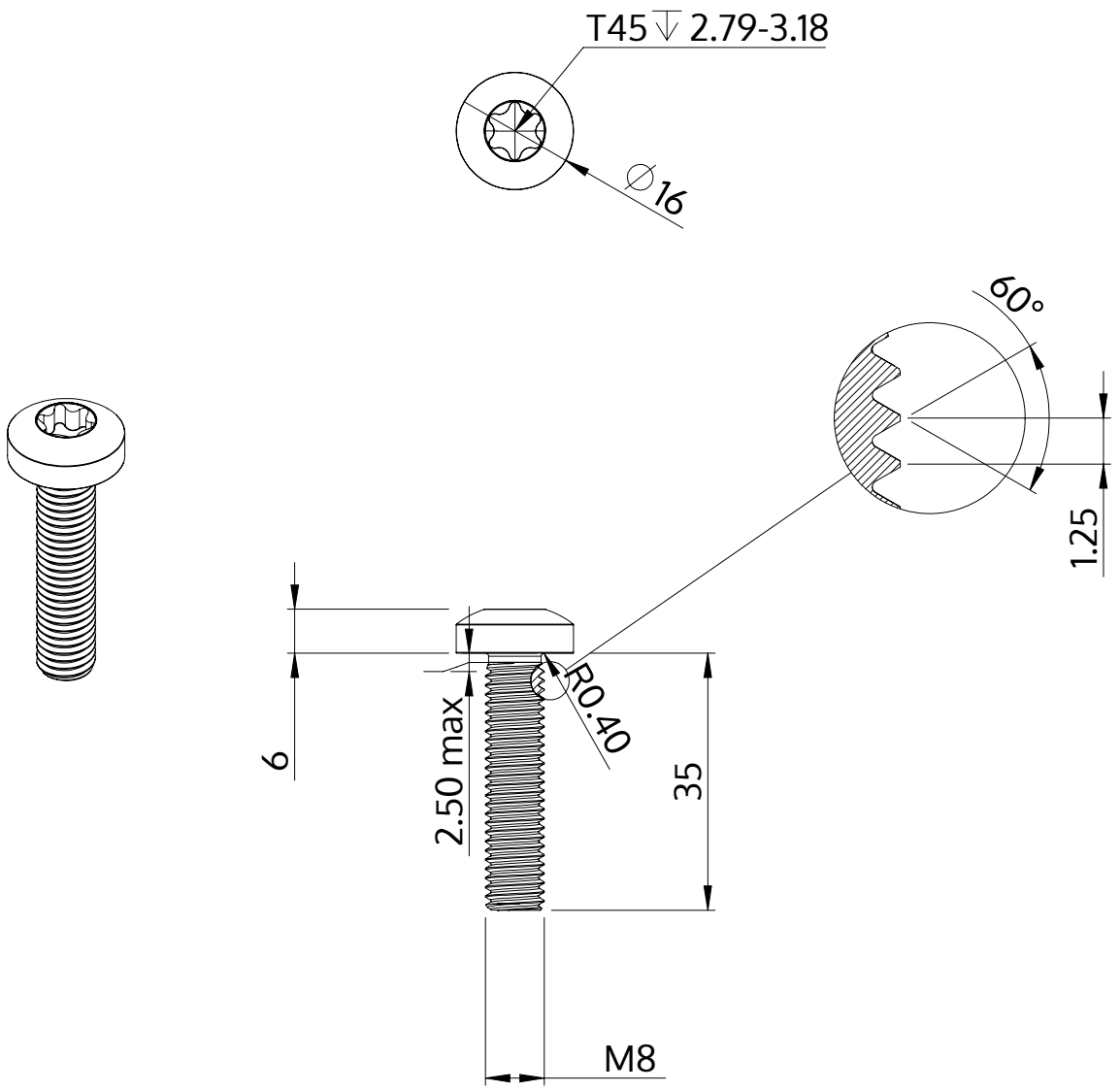


| | |
|---|---|
| Descrizione | STM39 8.0x35.0 - T45 |
| Materiale | acciaio, temprato |
| Superficie | zincato 5-7 micron, ricotto, blu / trasparente passivato |
| Peso | 16.760 kg / 1000 pezzi |

| | | |
|---|---|---|
| SCREWERK | **STM390800350S** | |
| Disegno metrico A4 | Scala 1:1 | 2024-10 |