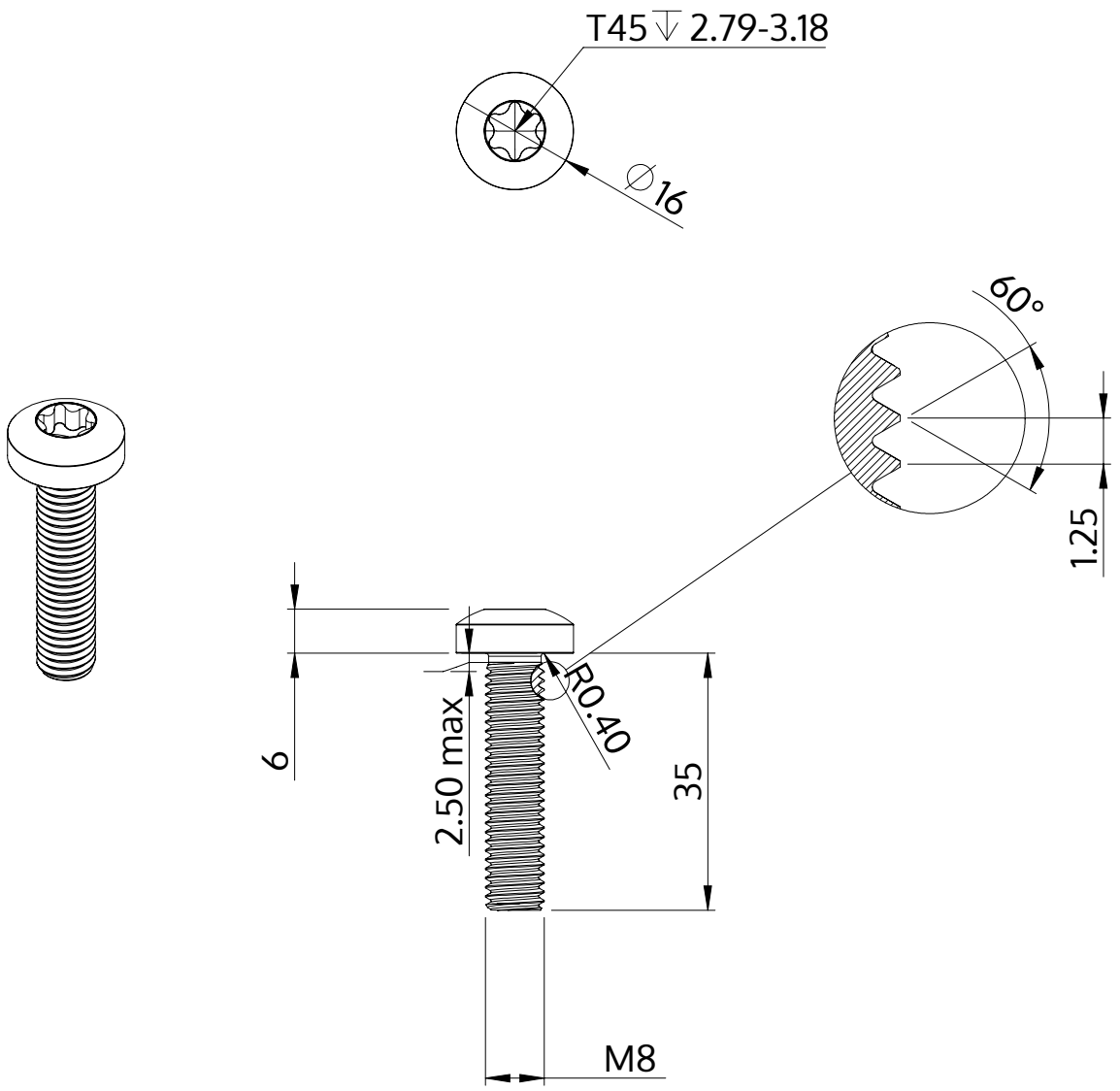

Description	STM39 8.0x35.0 - T45
Matière	Acier,trempé et revenu
Surface	Zinc Nickel passivé noir, trempée, scéllée
Poids	16.760 kg / 1000 Unité

SCREWERK	**STM390800350B**	
Dessin métrique A4	Redimensionner 1:1	2024-10