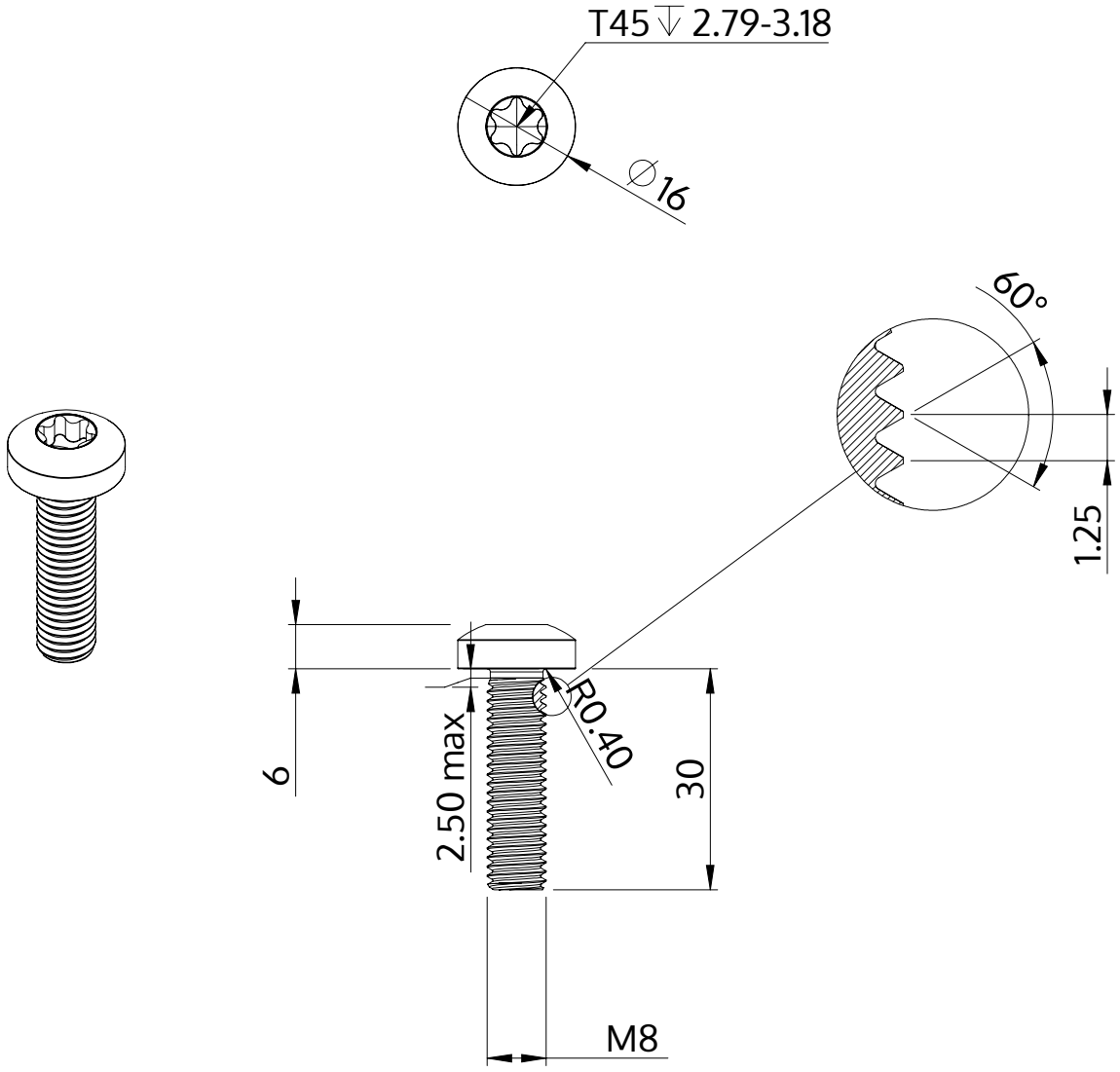

Description	STM39 8.0x30.0 - T45
Matière	Acier,trempé et revenu
Surface	zinguée 5-7 µm,recuit, bleue / passivée avec transparence
Poids	15.028 kg / 1000 Unité

SCREWERK	**STM390800300S**	
Dessin métrique A4	Redimensionner None:1	2024-04