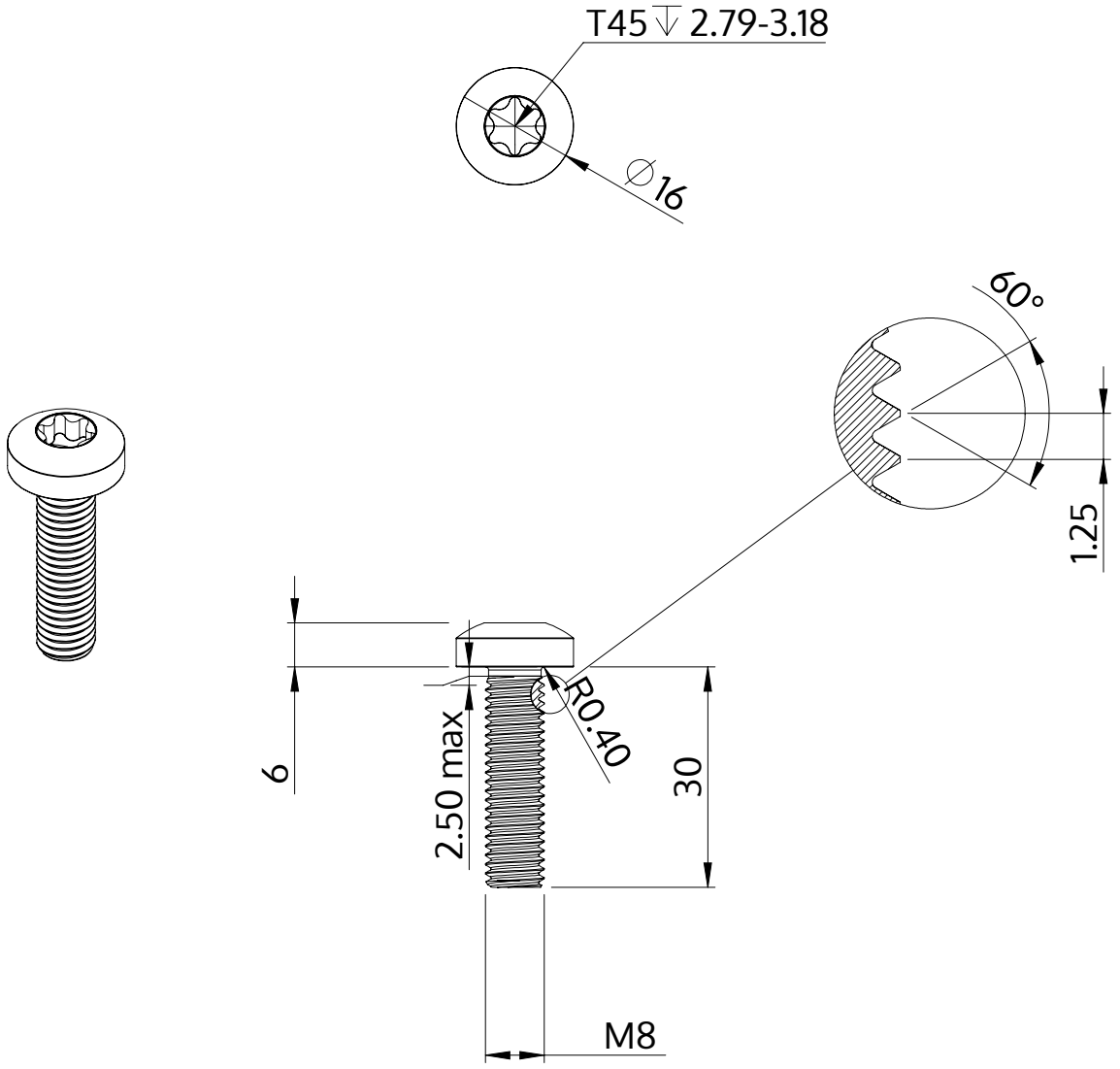

Popis	STM39 8.0x30.0 - T45
Materiál	Temperovaná ocel
Povrch	ZiNi černá-pasivovaná+temperovaná+utěsněná
Hmotnost	15.028 kg / 1000 Kus

SCREWERK	**STM390800300B**	
Metric výkres A4	Měřítko 1:1	2024-10