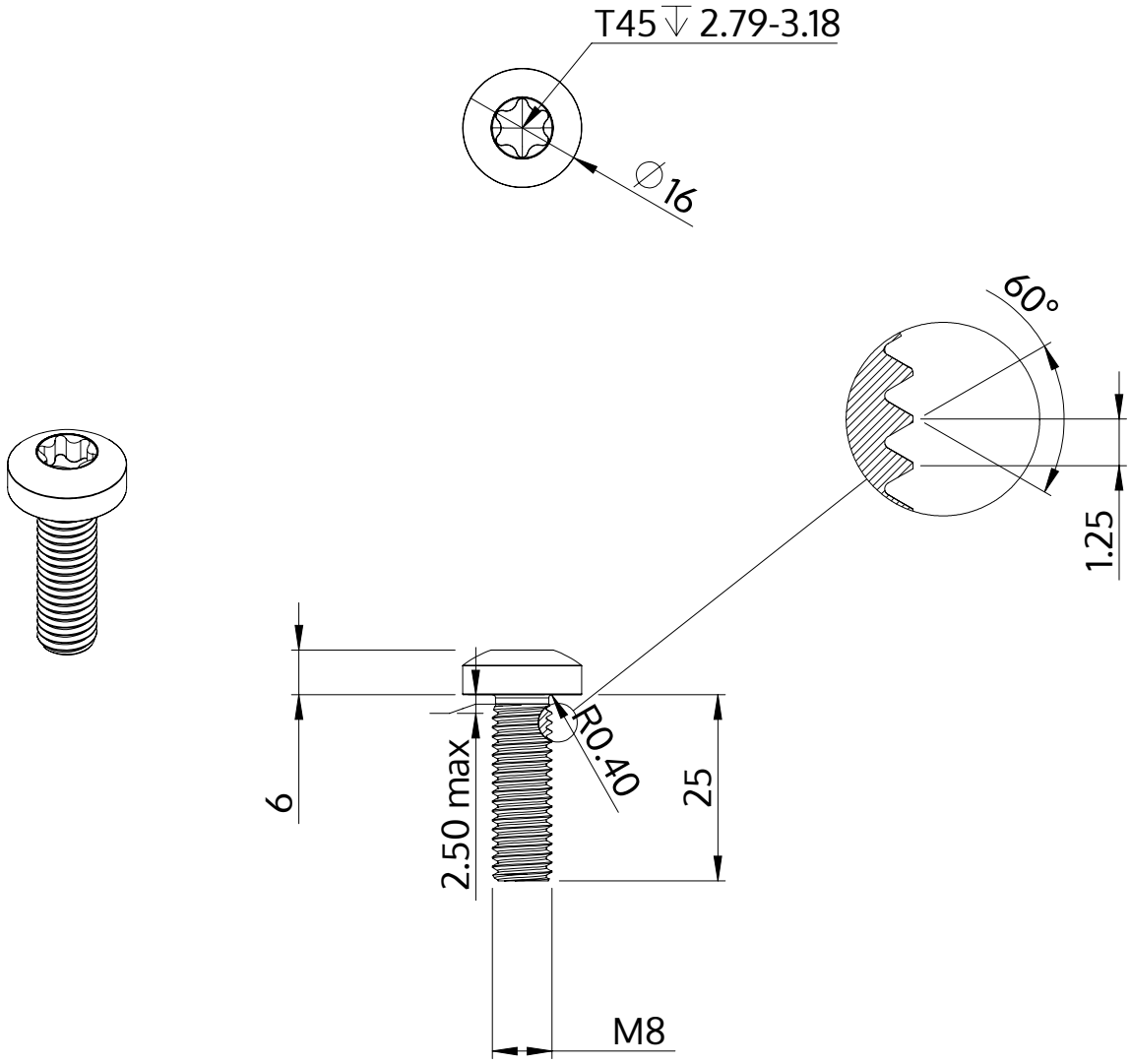

Описание	STM39 8.0x25.0 - T45
Материал	сталь, упрочненная
Поверхность	ZnNi, черная пассивировка+отжиг+масло
Вес	13.296 kg / 1000 Штука

SCREWERK	**STM390800250B**	
Метрический чертеж A4	Шкала 1:1	2024-10