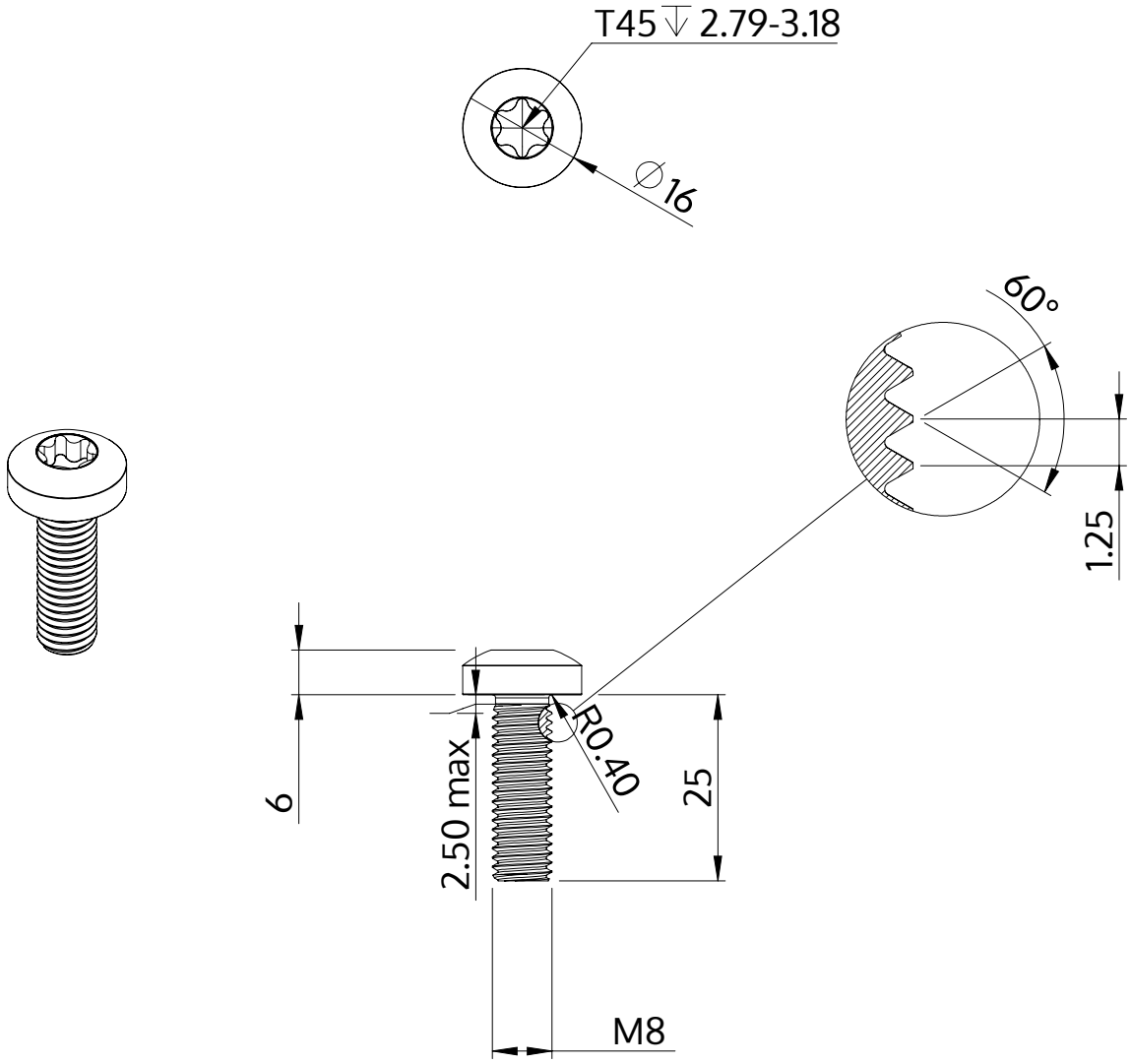

Descriere	STM39 8.0x25.0 - T45
Material	oțel, călit
Exterior	zincat, Nichelat, pasivat negru / nu conține Cr-VI, recopt, ermetizat
Greutate	13.296 kg / 1000 unități

SCREWERK	**STM390800250B**	
Desen metric A4	Scalarea 1:1	2024-10