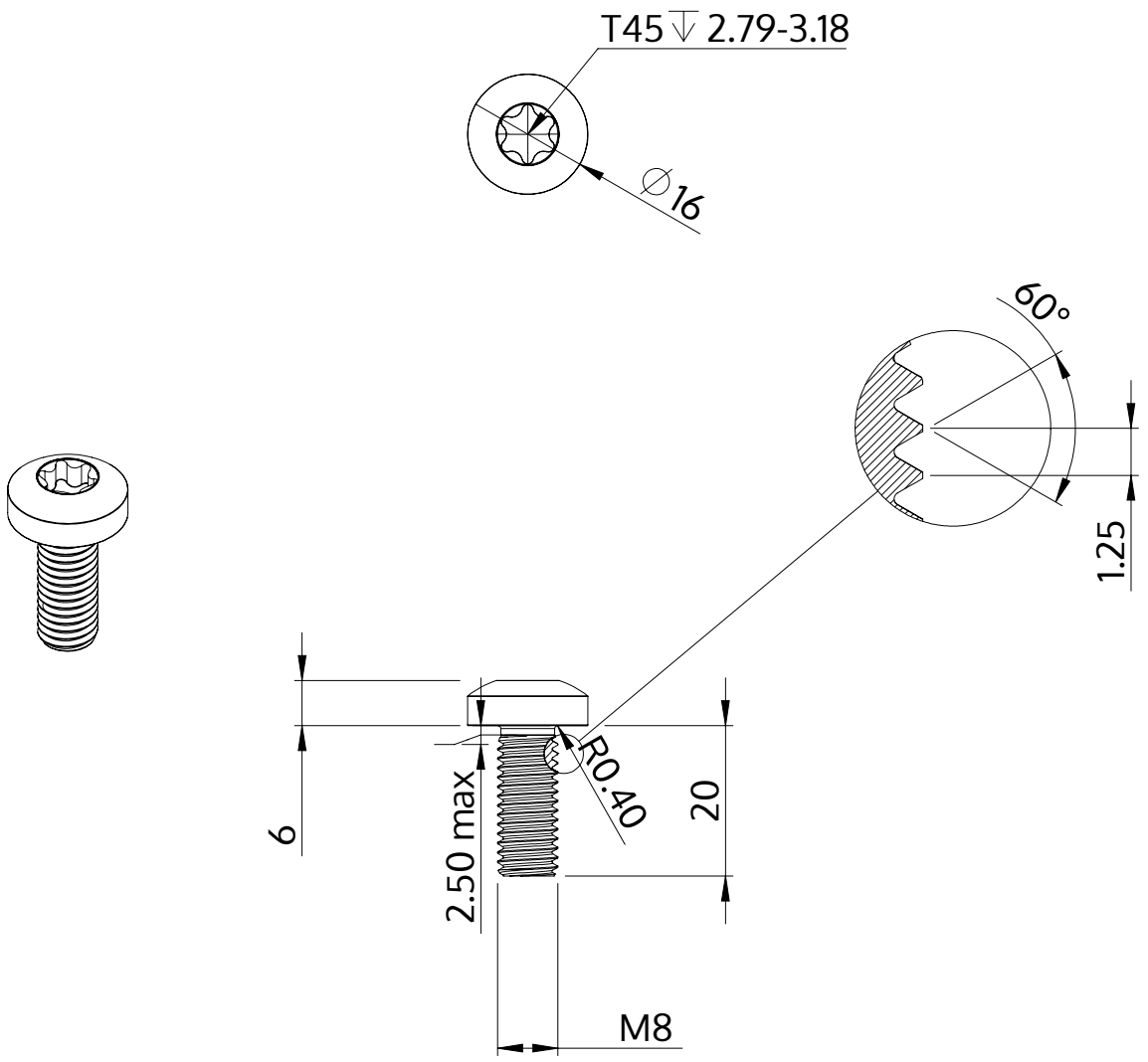

Beschreibung	STM39 8.0x20.0 - T45
Werkstoff	Stahl, vergütet
Oberfläche	verzinkt 5-7 µm, getempert, blau / transparent passiviert
Gewicht	11.564 kg / 1000 Stück

SCREWERK	**STM390800200S**	
Metrische Zeichnung A4	Skalierung 1:1	2024-10