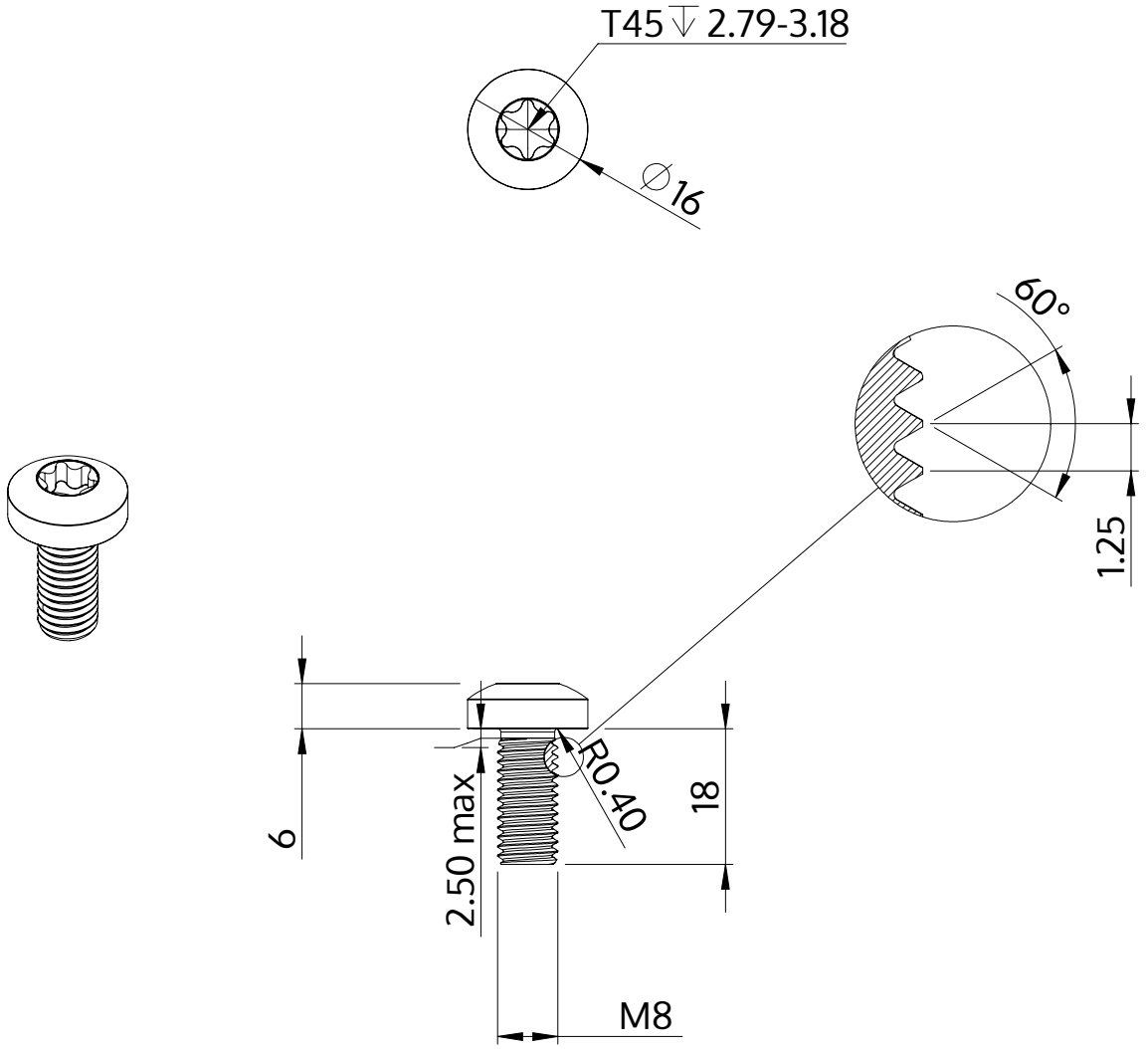

Açıklaması	STM39 8.0x18.0 - T45
Malzeme	Çelik, sertleştirilmiş
Kaplama	galvanizli 5-7 µm, temperliö mavi / şeffaf pasifleştirilmiştir
Ağırlık	10.871 kg / 1000 Adet

SCREWERK	**STM390800180S**	
Metrik çizim A4	Ölçeklendirme None:1	2024-04