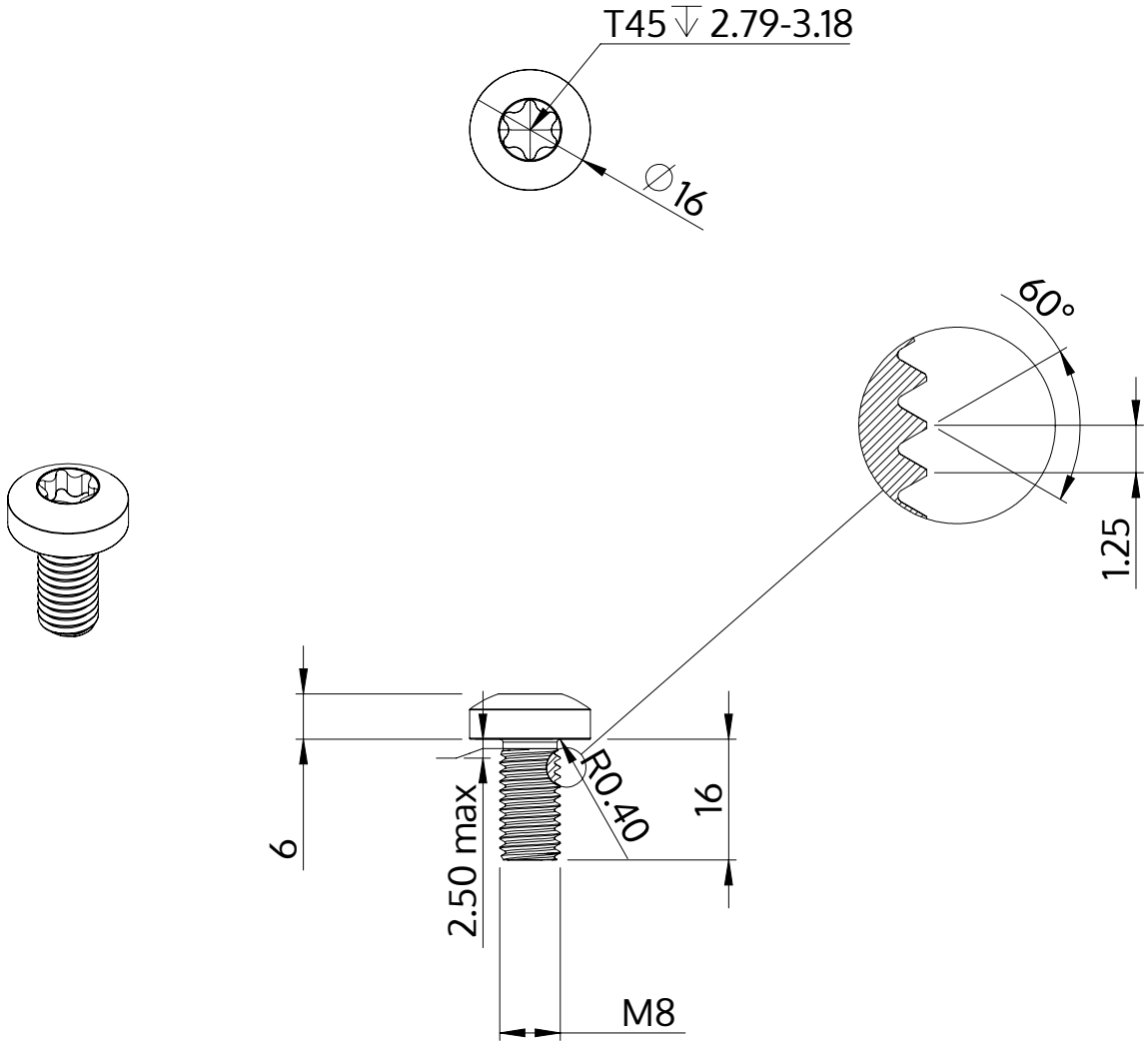

Descrizione	STM39 8.0x16.0 - T45
Materiale	acciaio, temprato
Superficie	zincato 5-7 micron, ricotto, blu / trasparente passivato
Peso	10.178 kg / 1000 pezzi

SCREWERK	**STM390800160S**	
Disegno metrico A4	Scala 1:1	2024-10