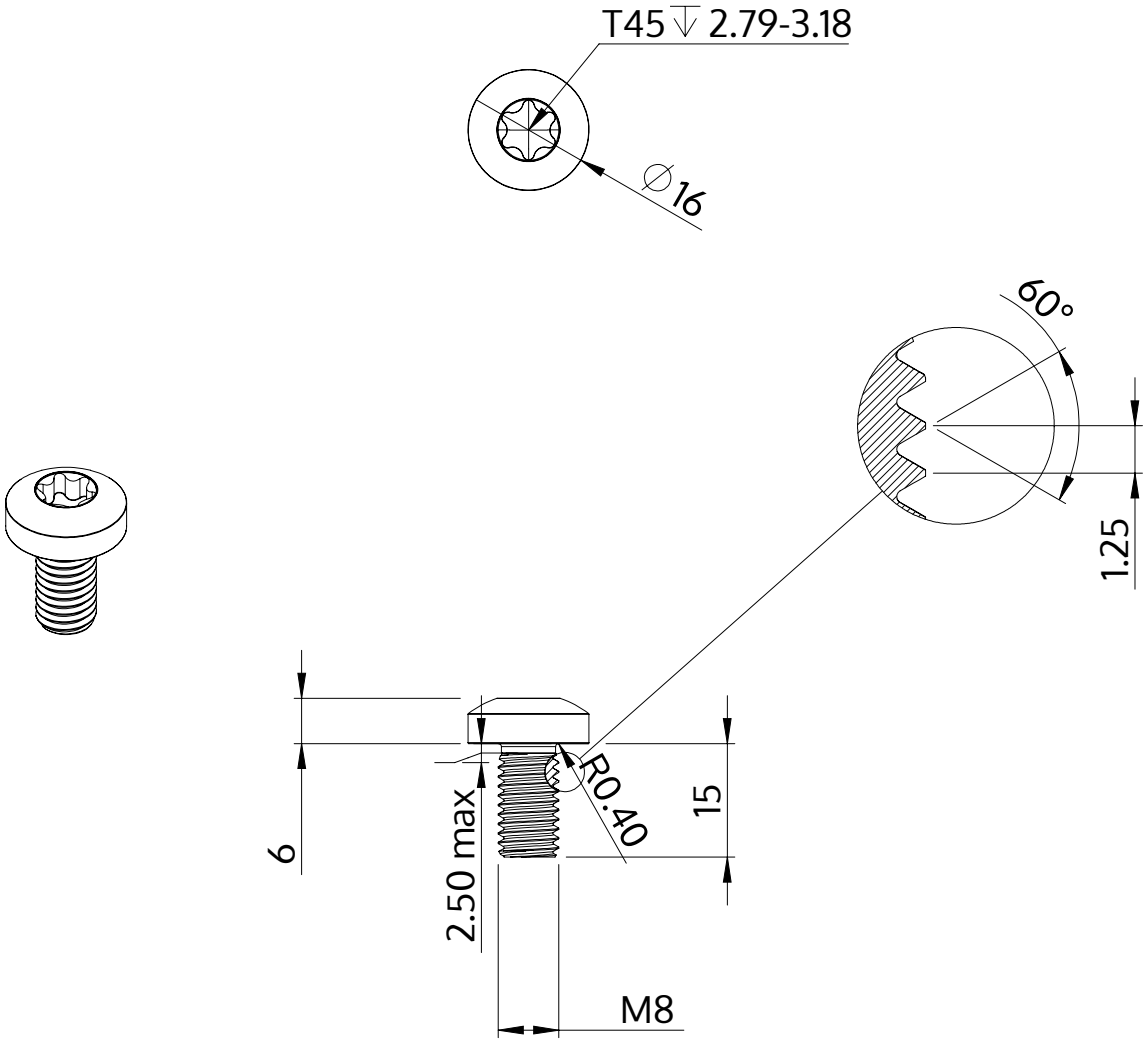

Descrição	STM39 8.0x15.0 - T45
Material	aço, endurecido
Superfície	Zincado Niquelado Galvanizado, Passivado negro
Peso	9.832 kg / 1000 peças

SCREWERK	**STM390800150B**	
Desenho Métrico A4	Escala 1:1	2024-10