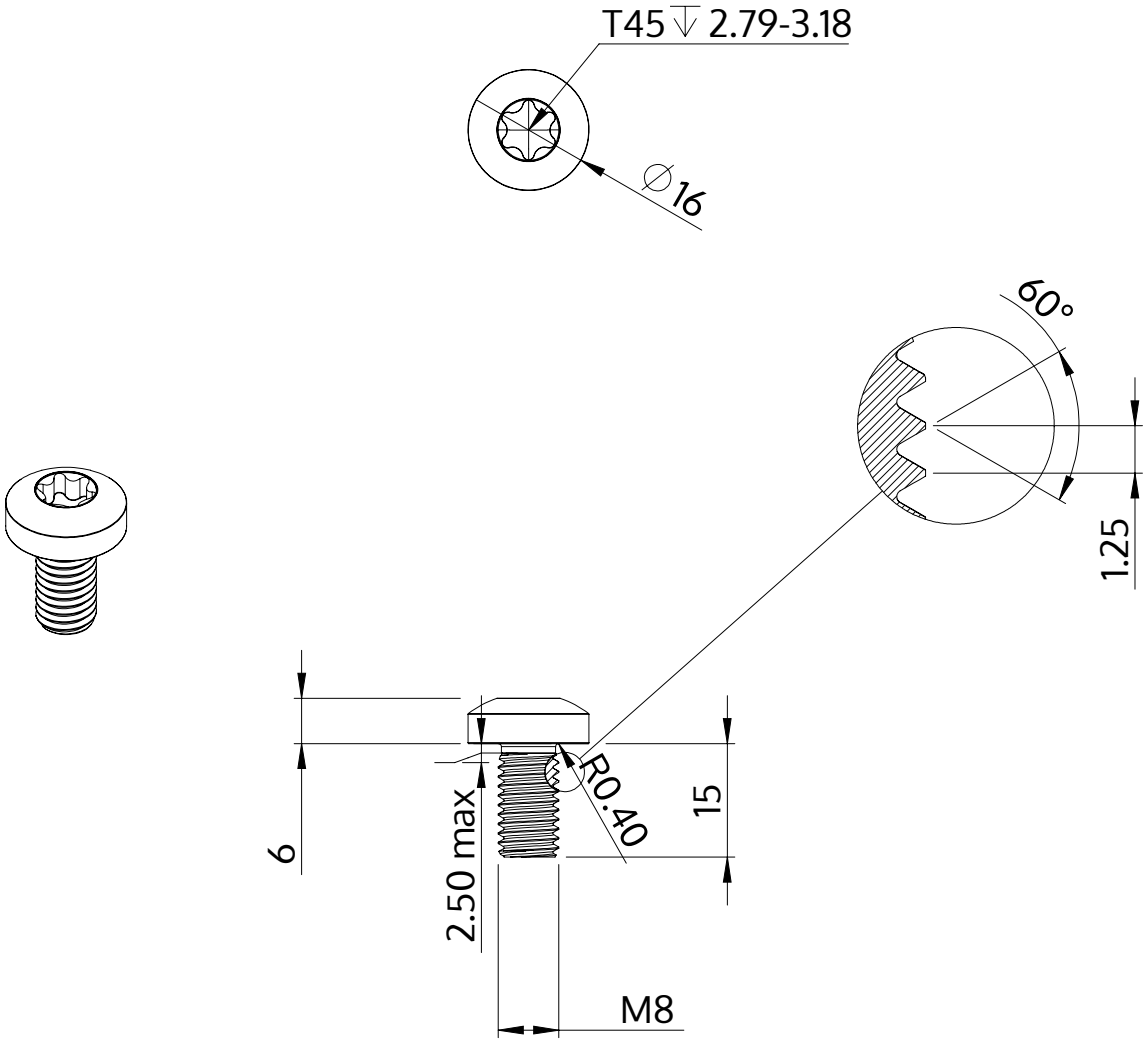

Descrizione	STM39 8.0x15.0 - T45
Materiale	acciaio, temprato
Superficie	Placcato Zinco-Nichel, passivato nero, ricotto, sigillato
Peso	9.832 kg / 1000 pezzi

SCREWERK	**STM390800150B**	
Disegno metrico A4	Scala 1:1	2024-05