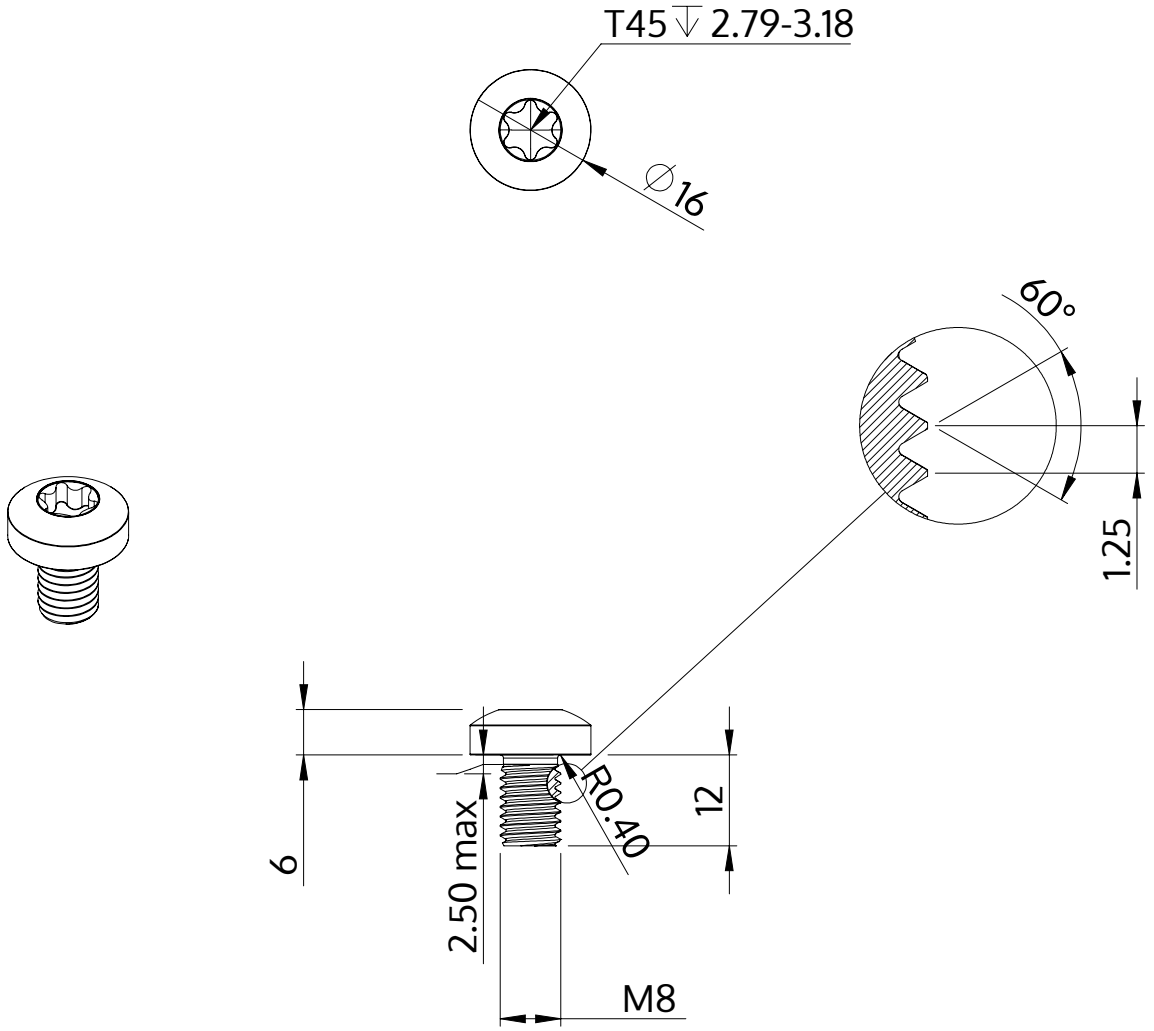

Описание	STM39 8.0x12.0 - T45
Материал	стомана, закалена
Повърхност	Цинково покритие 5-7 µm,топлинна обработка, синьо / прозрачно пасивиране
Тегло	8.793 kg / 1000 Бройка

SCREWERK	**STM390800120S**	
Метричен дизайн A4	Мащаб 1:1	2024-10