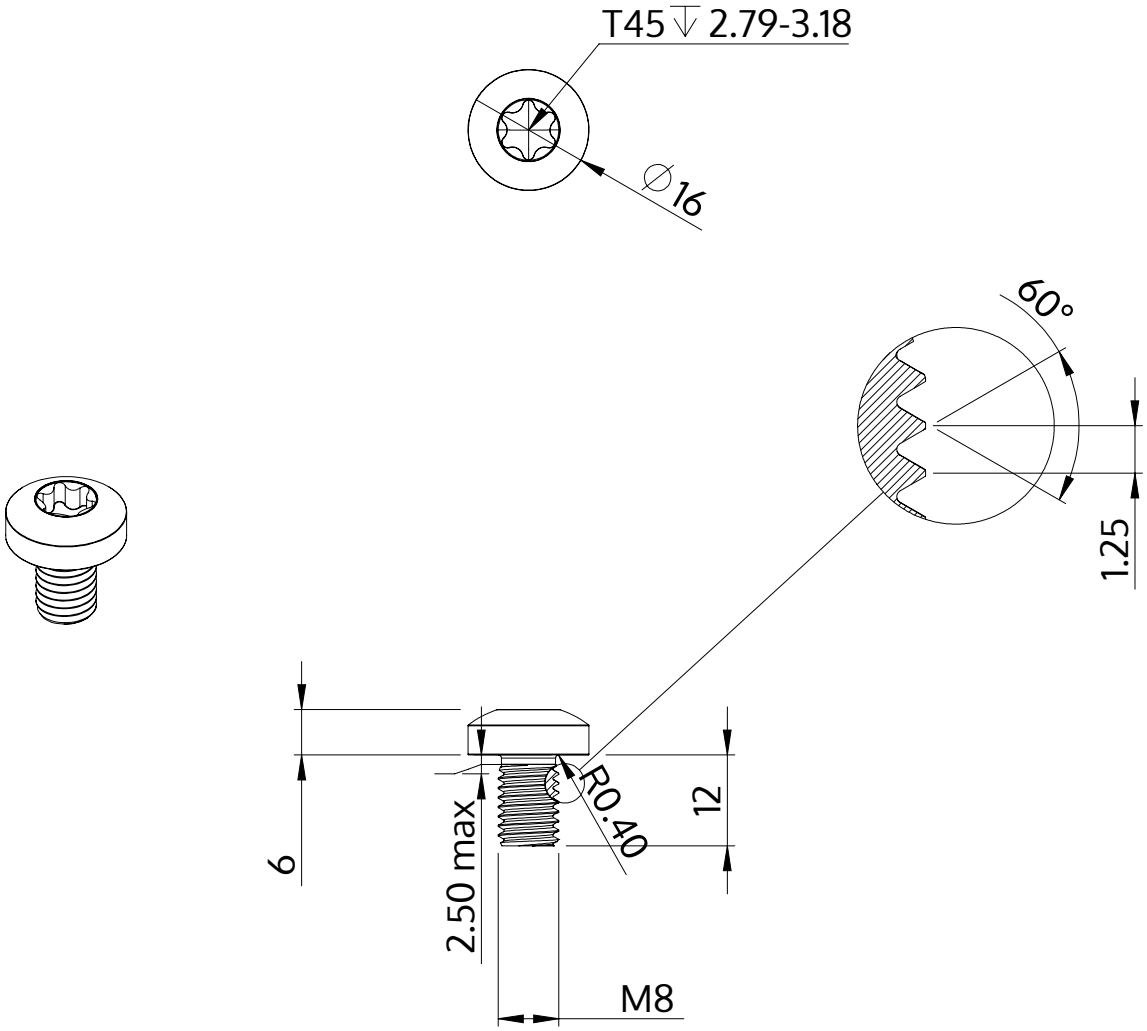

Açıklaması	STM39 8.0x12.0 - T45
Malzeme	Çelik, sertleştirilmiş
Kaplama	ZnNi siyah-pasifleştirilmiştir, temperlenmistir, kaplanmış
Ağırlık	8.793 kg / 1000 Adet

SCREWERK	**STM390800120B**	
Metrik çizim A4	Ölçeklendirme 1:1	2024-10