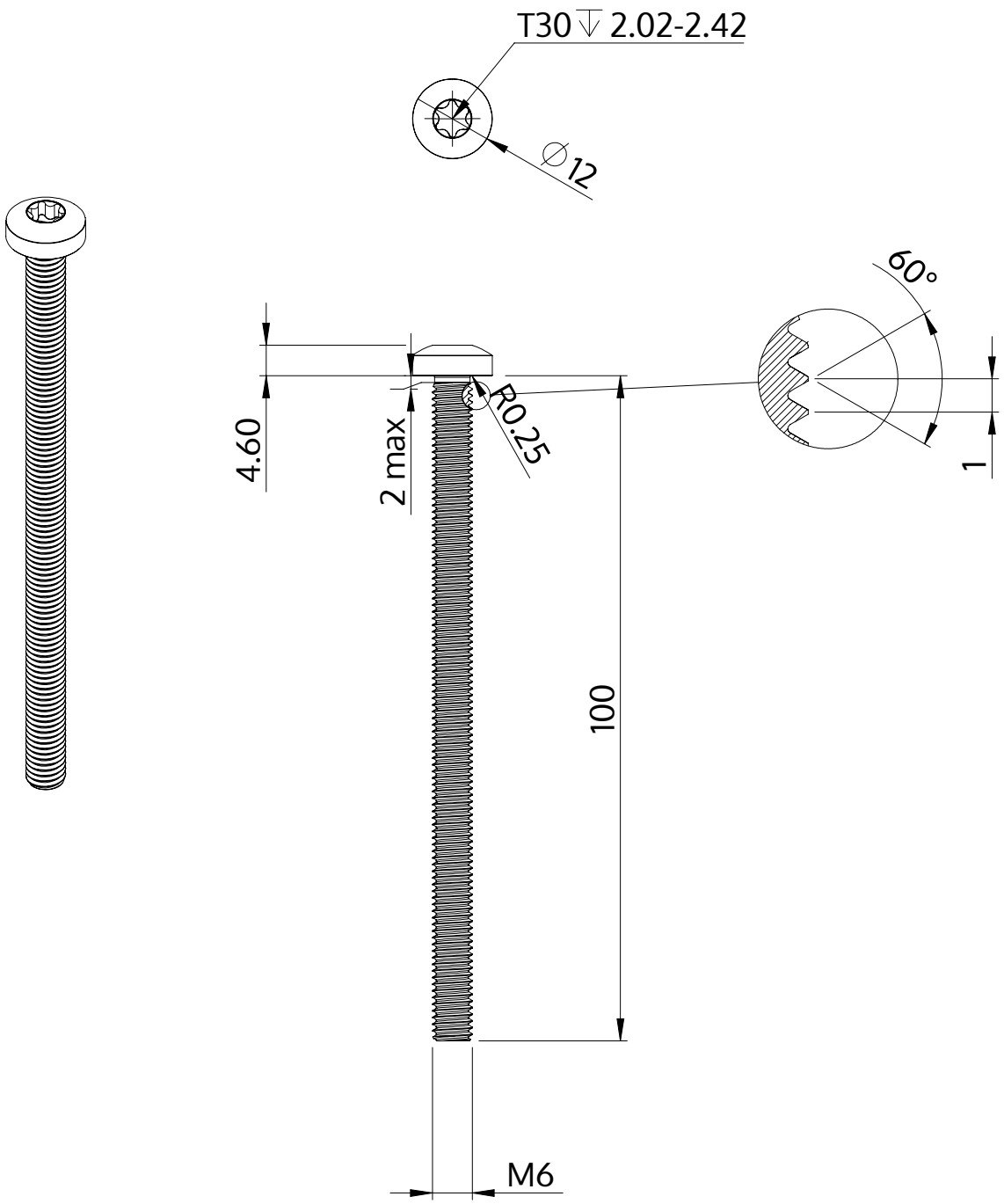

Beschreibung	STM39 6.0x100.0 - T30
Werkstoff	Stahl, vergütet
Oberfläche	verzinkt 5-7 µm, getempert, blau / transparent passiviert
Gewicht	19.569 kg / 1000 Stück

SCREWERK	**STM390601000S**	
Metrische Zeichnung A4	Skalierung 1:1	2024-10