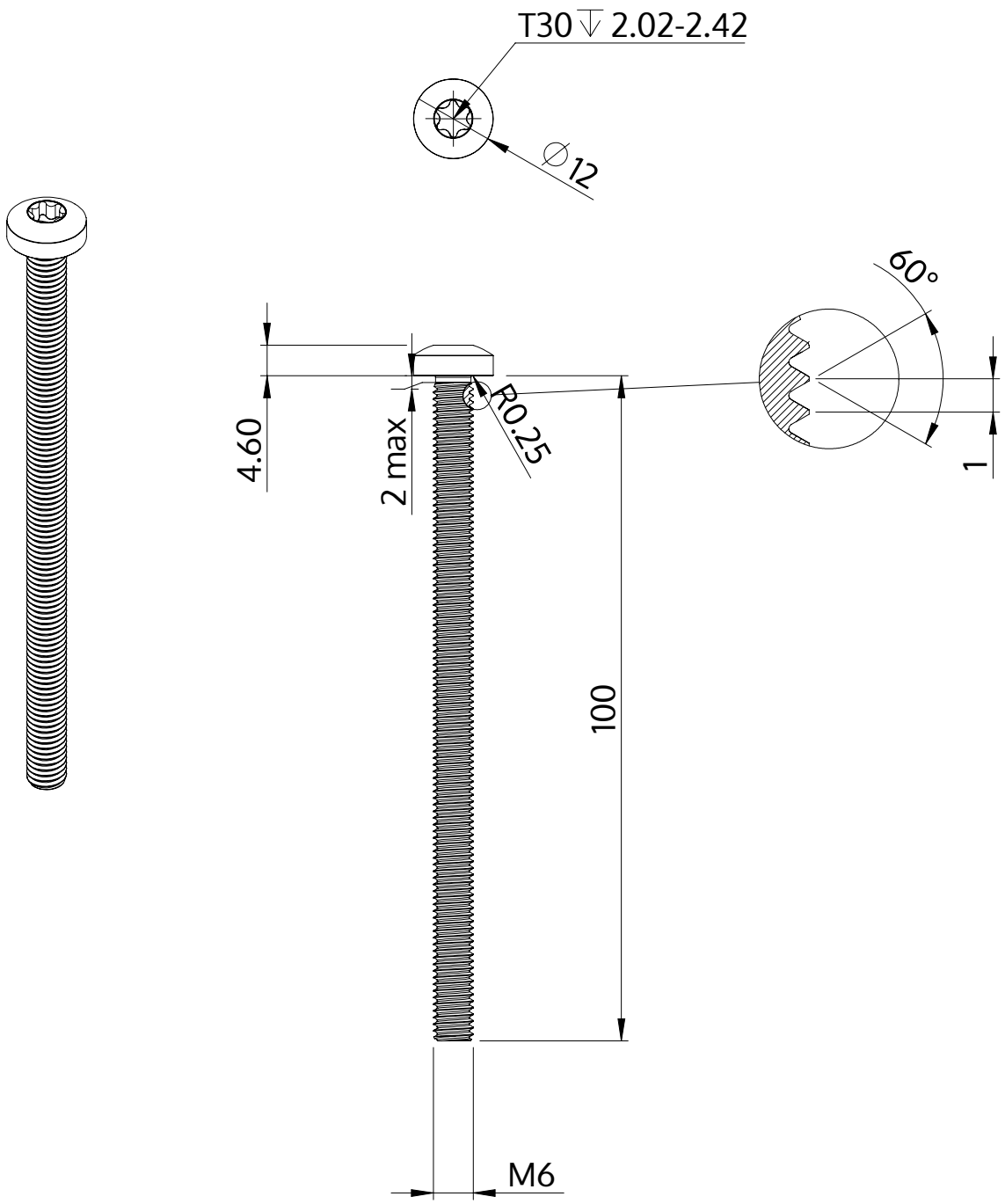

Descripción	STM39 6.0x100.0 - T30
Material	Acero Inoxidable A2
Superficie	Laminado brillante, barnizado y pasivado
Peso	19.569 kg / 1000 Piezas

SCREWERK	**STM390601000E**	
Diseño métrico	Escalada 1:1	2024-10