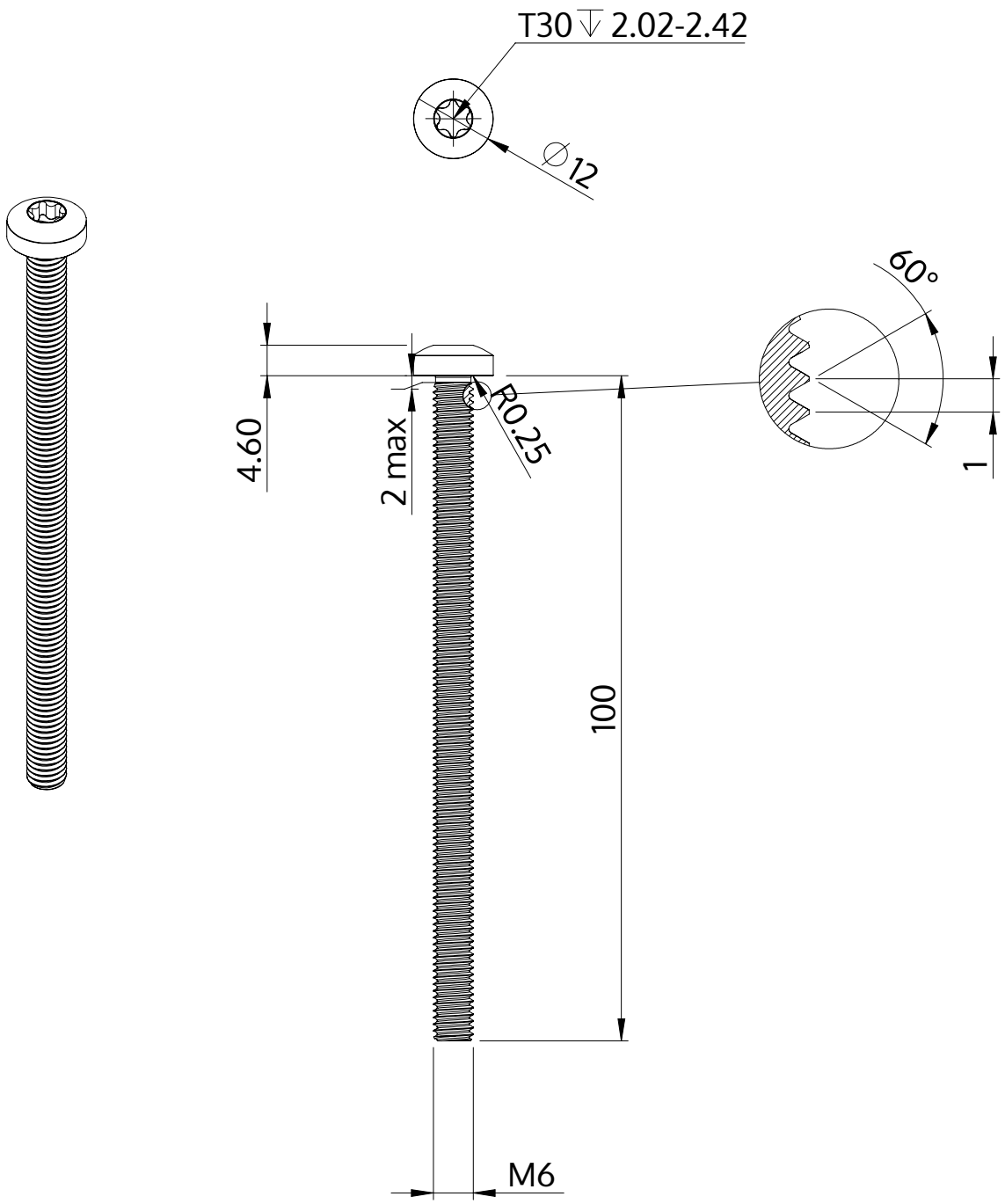

Açıklaması	STM39 6.0x100.0 - T30
Malzeme	Çelik, sertleştirilmiş
Kaplama	ZnNi siyah-pasifleştirilmiştir, temperlenmistir, kaplanmış
Ağırlık	19.569 kg / 1000 Adet

SCREWERK	**STM390601000B**	
Metrik çizim A4	Ölçeklendirme 1:1	2024-10