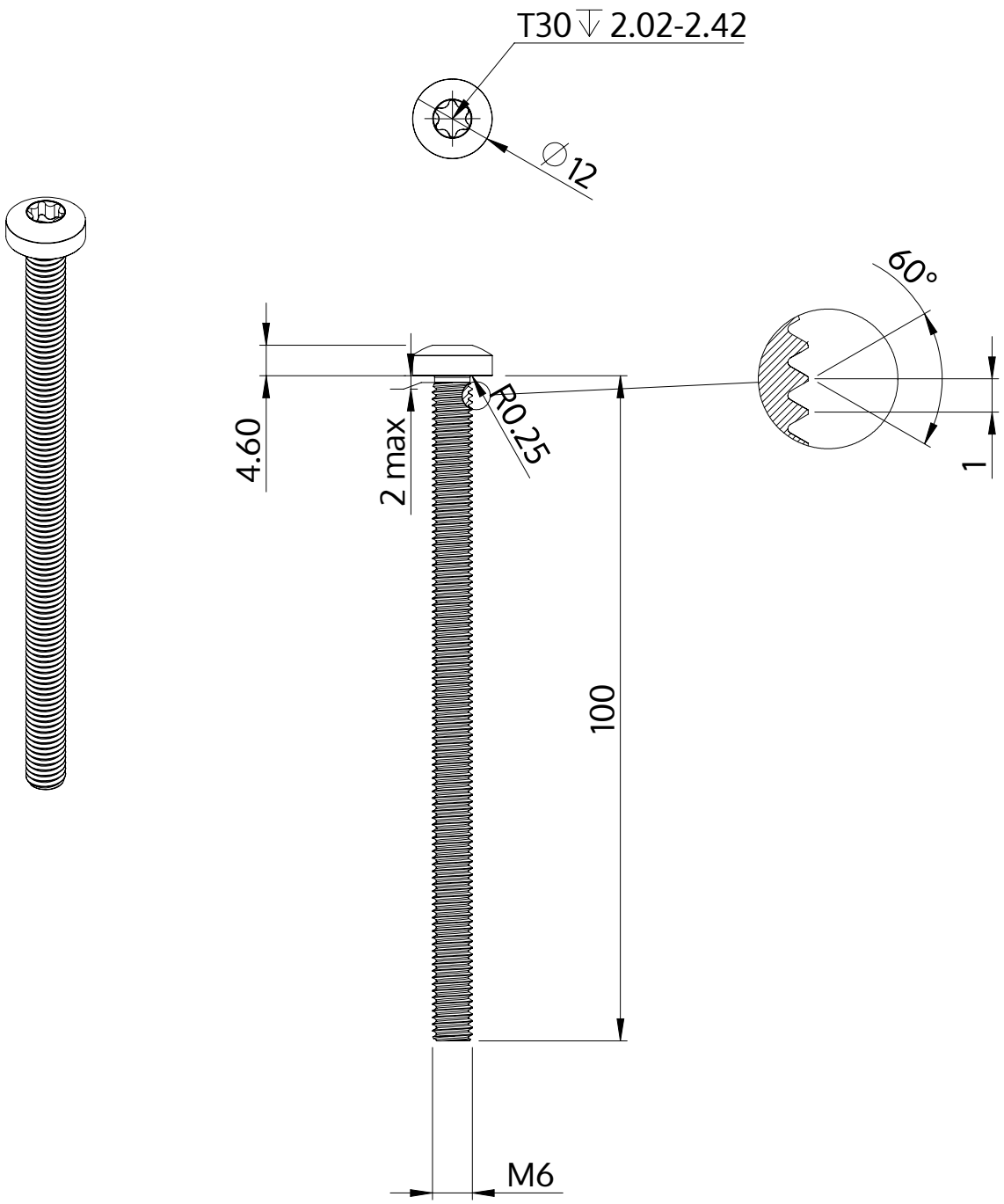

Описание	STM39 6.0x100.0 - T30
Материал	сталь, упрочненная
Поверхность	ZnNi, черная пассивировка+отжиг+масло
Вес	19.569 kg / 1000 Штука

SCREWERK	**STM390601000B**	
Метрический чертеж A4	Шкала None:1	2024-04