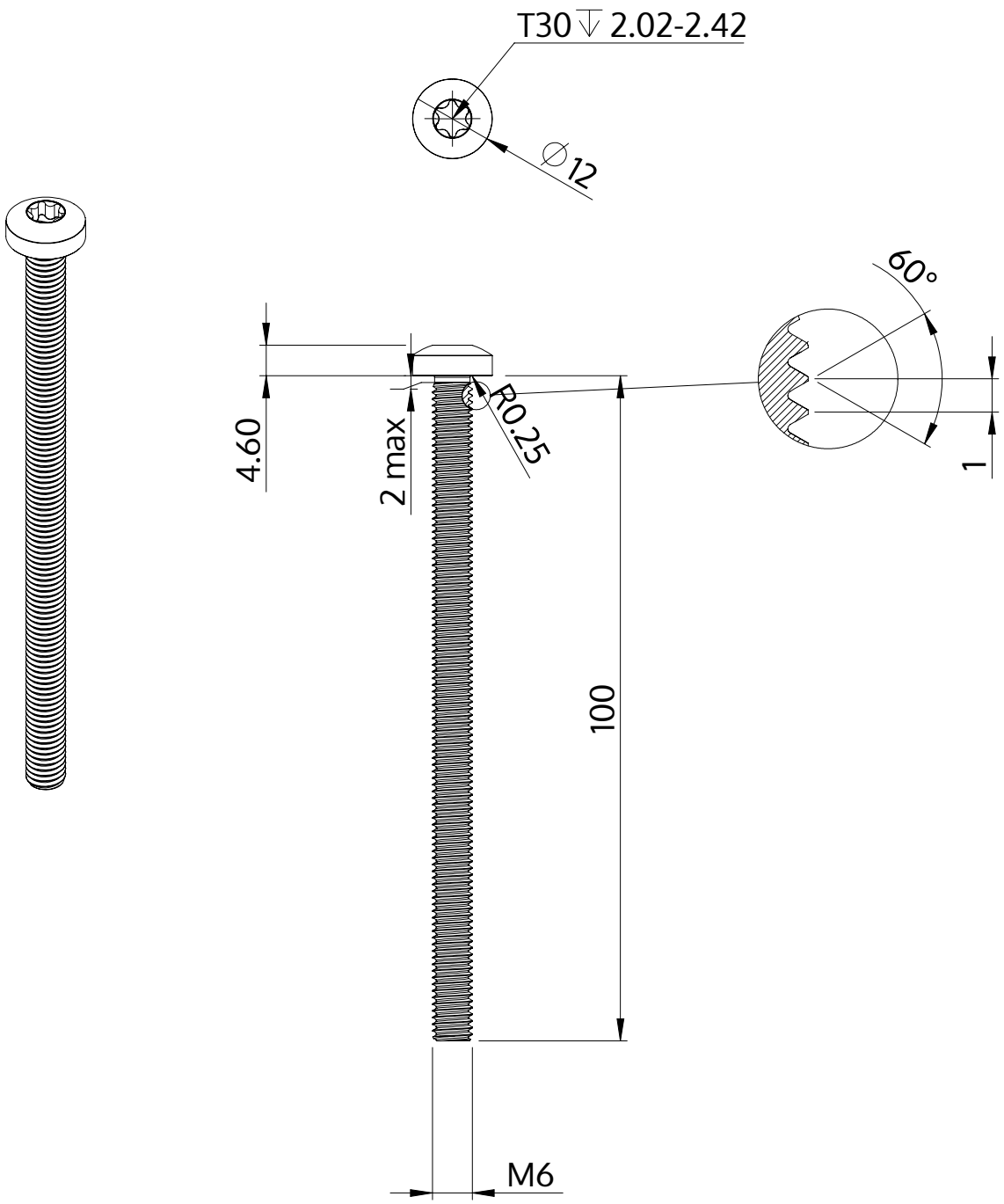

Descriere	STM39 6.0x100.0 - T30
Material	oțel, călit
Exterior	zincat, Nichelat, pasivat negru / nu conține Cr-VI, recopt, ermetizat
Greutate	19.569 kg / 1000 unități

SCREWERK	**STM390601000B**	
Desen metric A4	Scalarea None:1	2024-05