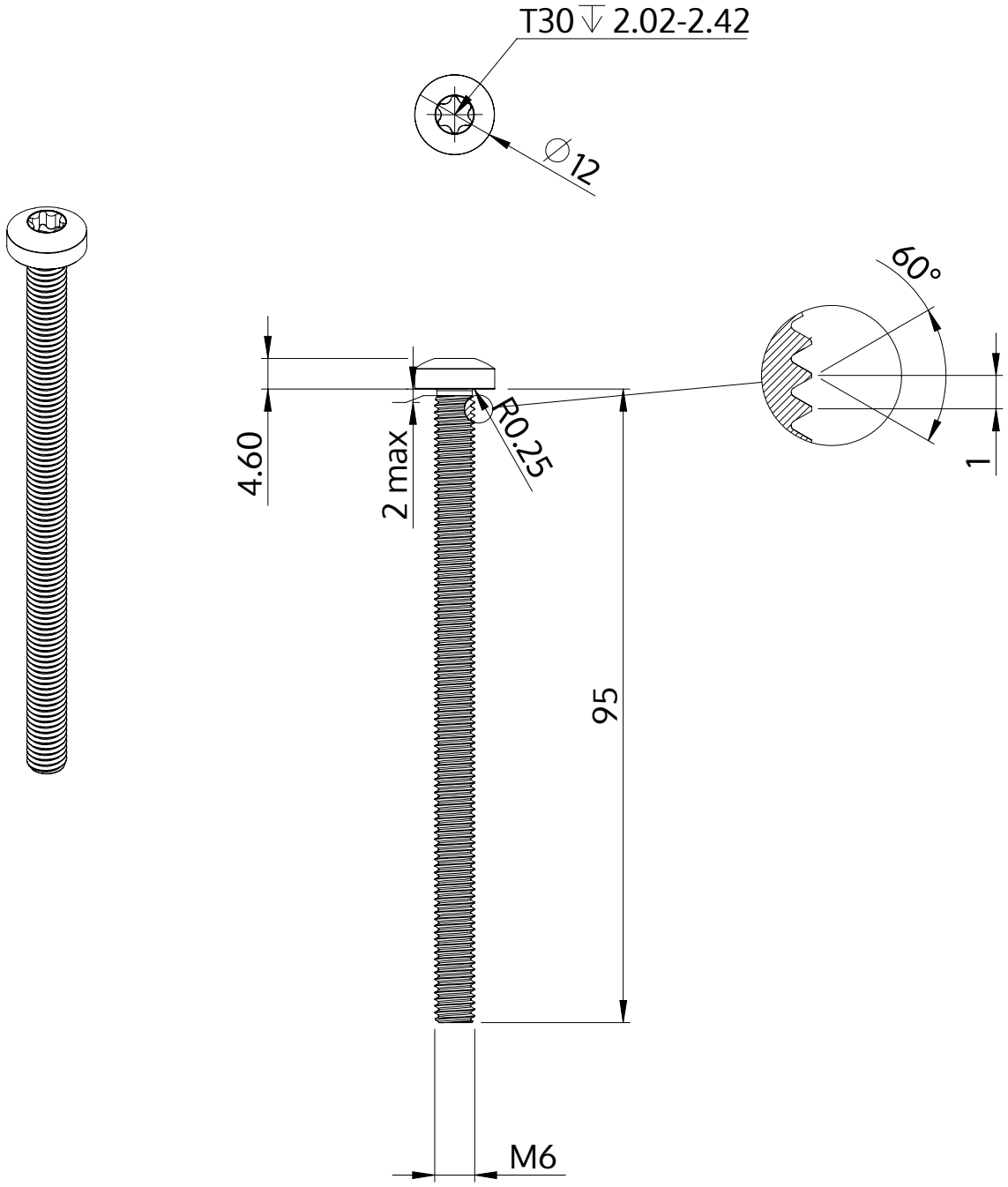

Описание	STM39 6.0x95.0 - T30
Материал	Нержавеющая сталь A2
Поверхность	Светлый отжиг и пассивация
Вес	18.730 kg / 1000 Штука

SCREWERK	**STM390600950E**	
Метрический чертеж A4	Шкала 1:1	2024-10