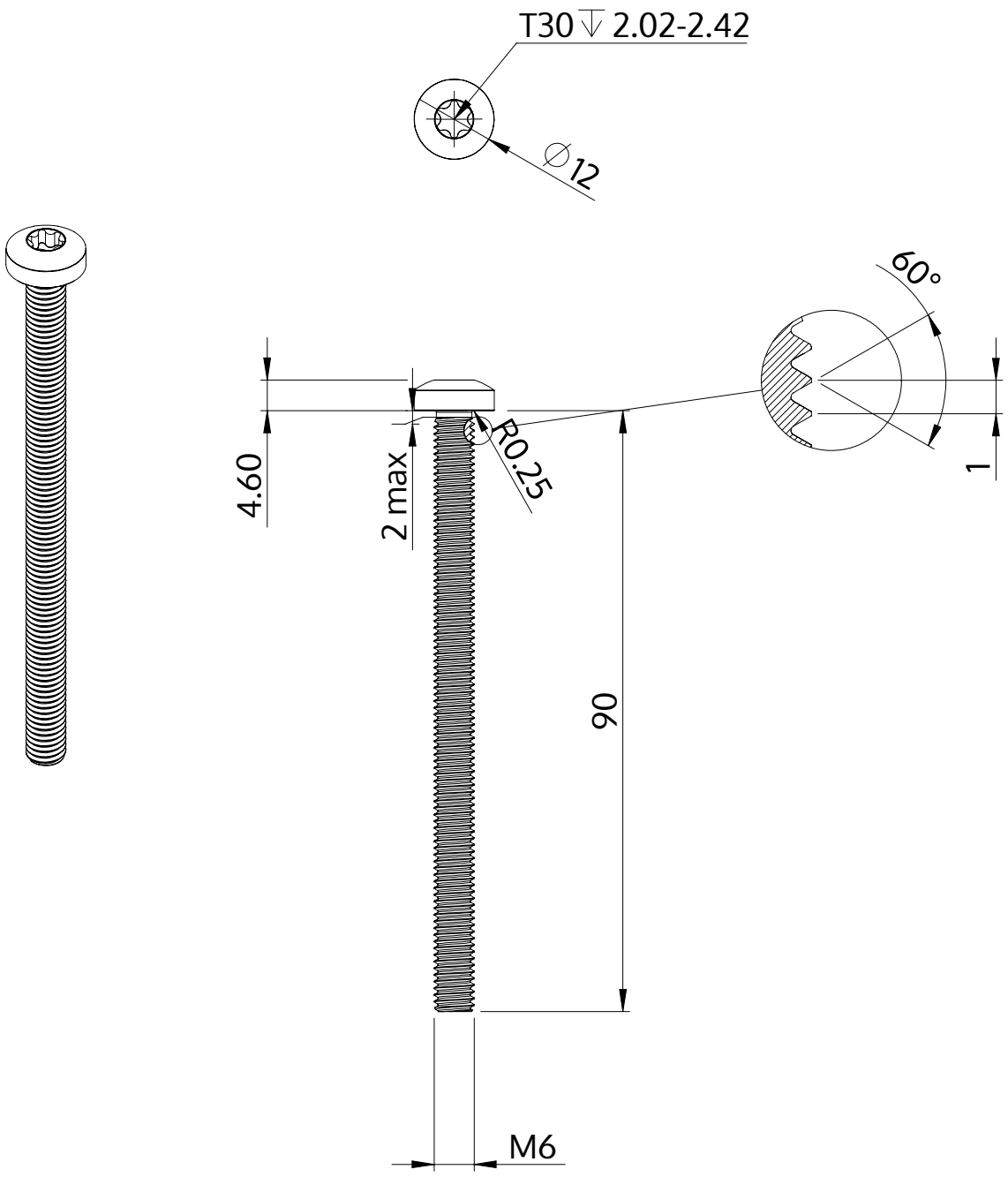

Popis	STM39 6.0x90.0 - T30
Materiál	Nerezová ocel A2
Povrch	holá, mořená a pásová ocel
Hmotnost	17.890 kg / 1000 Kus

SCREWERK	**STM390600900E**	
Metric výkres A4	Měřítko 1:1	2024-10