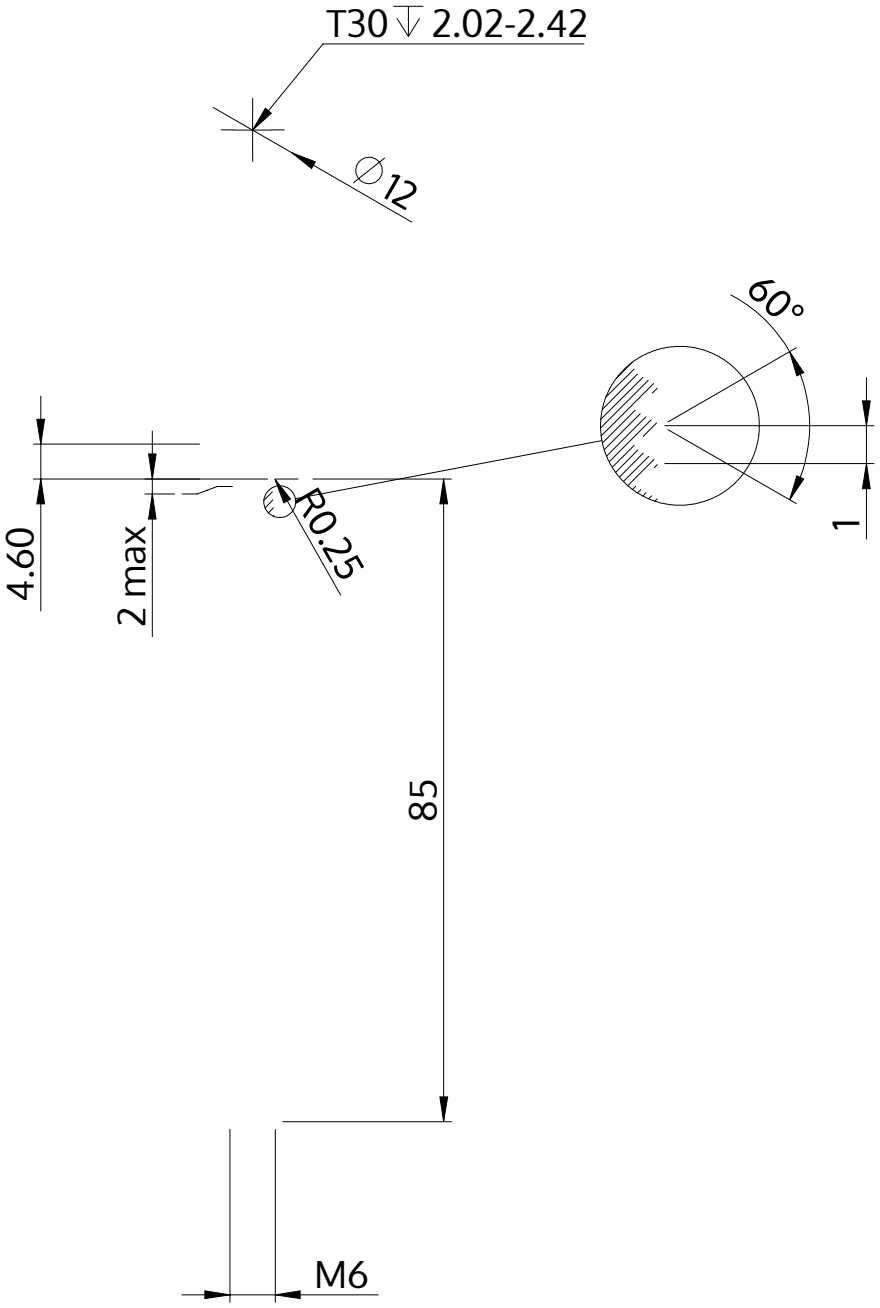

Descriere	STM39 6.0x85.0 - T30
Material	oțel, călit
Exterior	zincat 5-7 µm, recopt, pasivat transparent/albastru
Greutate	17.051 kg / 1000 unități

SCREWERK	**STM390600850S**	
Desen metric A4	Scalarea 1:1	2024-10