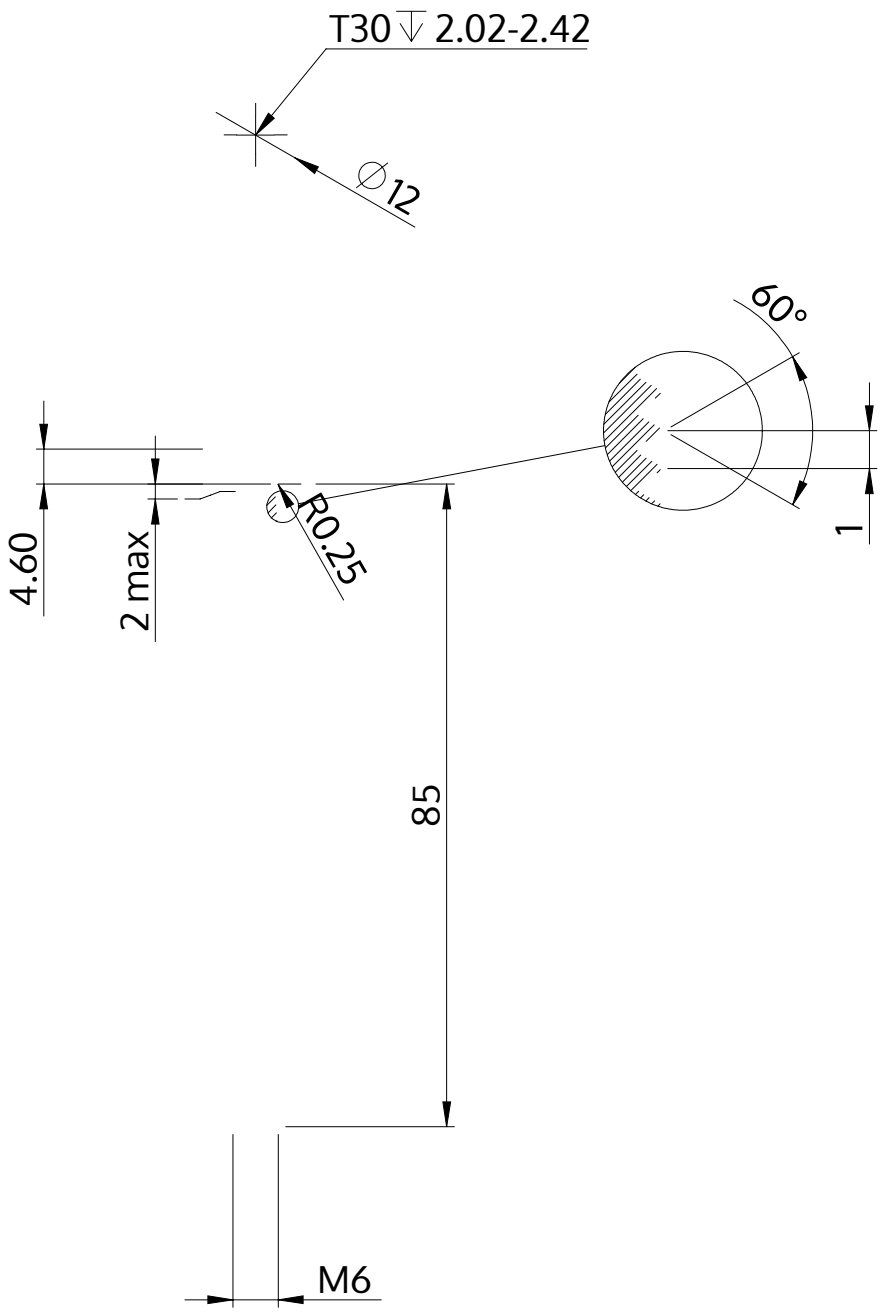

Açıklaması	STM39 6.0x85.0 - T30
Malzeme	Paslanmaz Çelik A2
Kaplama	Parlak, cilalanmış ve pasifleştirilmiştir
Ağırlık	17.051 kg / 1000 Adet

SCREWERK	**STM390600850E**	
Metrik çizim A4	Ölçeklendirme None:1	2024-04