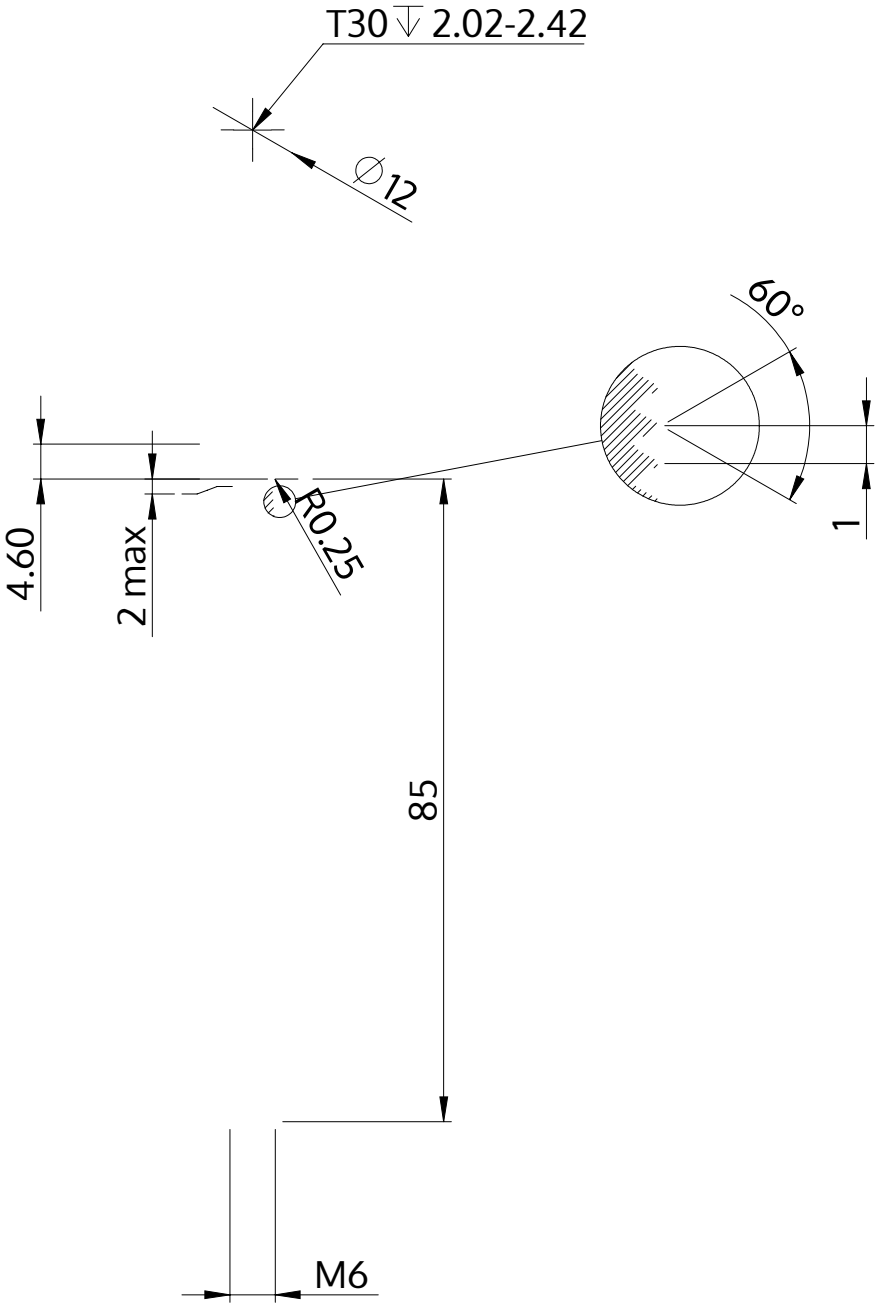

Beskrivning	STM39 6.0x85.0 - T30
Material	rostfritt stål A2
Yta	blank och passiviserad
Vikt	17.051 kg / 1000 styck

SCREWERK	**STM390600850E**	
Metrisk skiss A4	Skala 1:1	2024-10