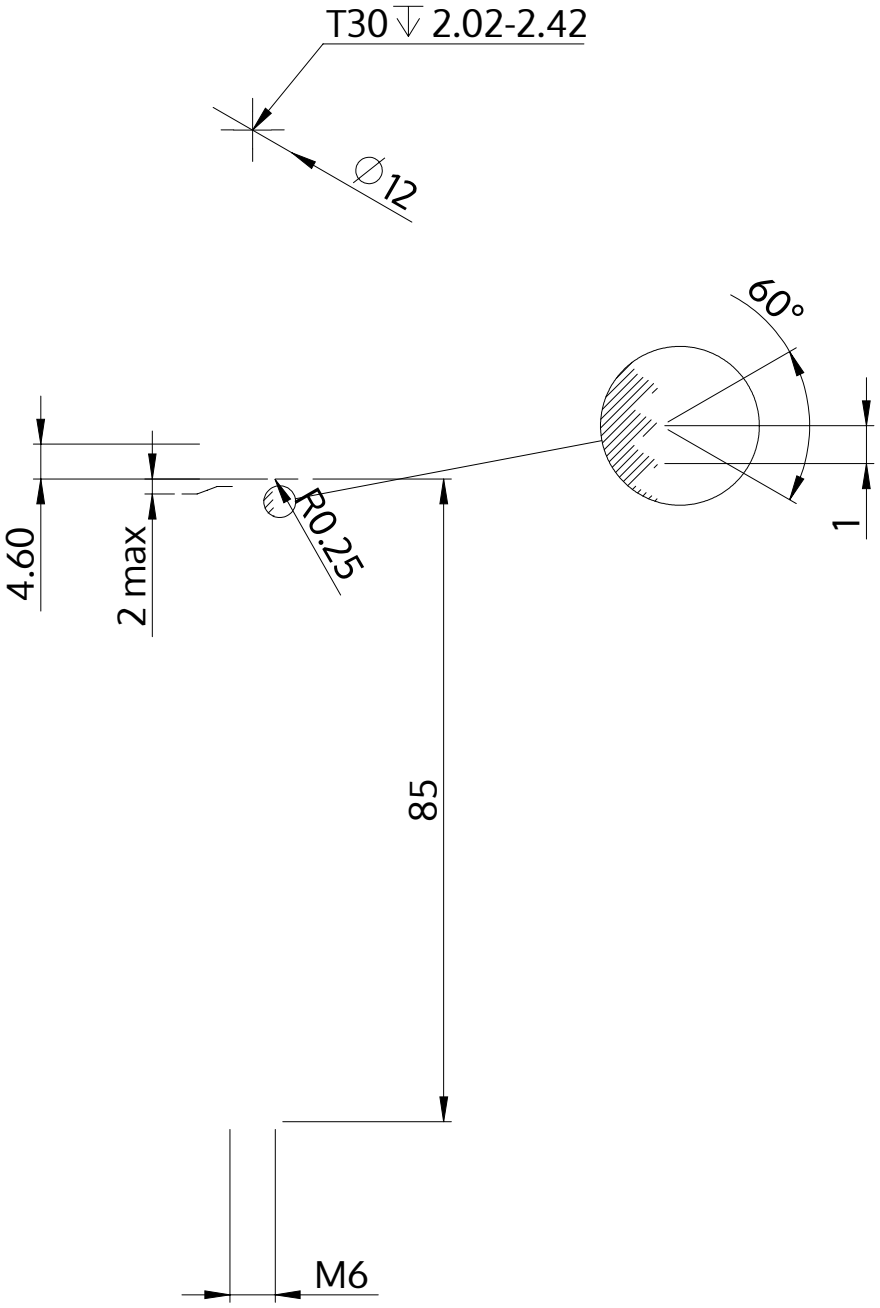

Beskrivelse	STM39 6.0x85.0 - T30
Materiale	Ædelstål A2
Overflade	blank, bejdset og passiveret
Vægt	17.051 kg / 1000 stykke

SCREWERK	**STM390600850E**	
Metrisk tegning A4	Skalering 1:1	2024-10