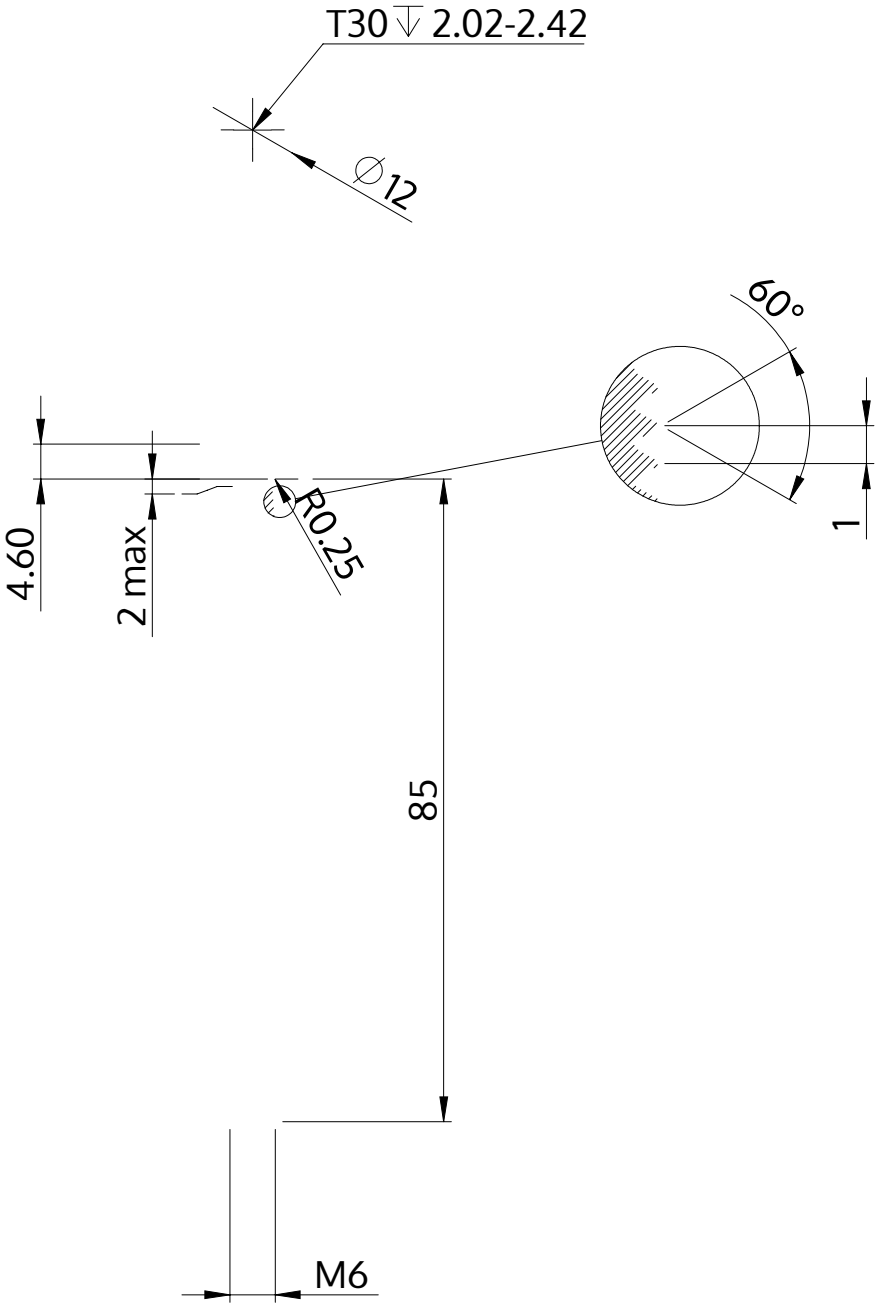

Opis	STM39 6.0x85.0 - T30
Materiał	Stal, hartowana
Powierzchnia	ZiNi czarna-pasywowana, temperowana, uszczelniona
Waga	17.051 kg / 1000 sztuk

SCREWERK	**STM390600850B**	
Rysunek metryczny A4	Skala 1:1	2024-10