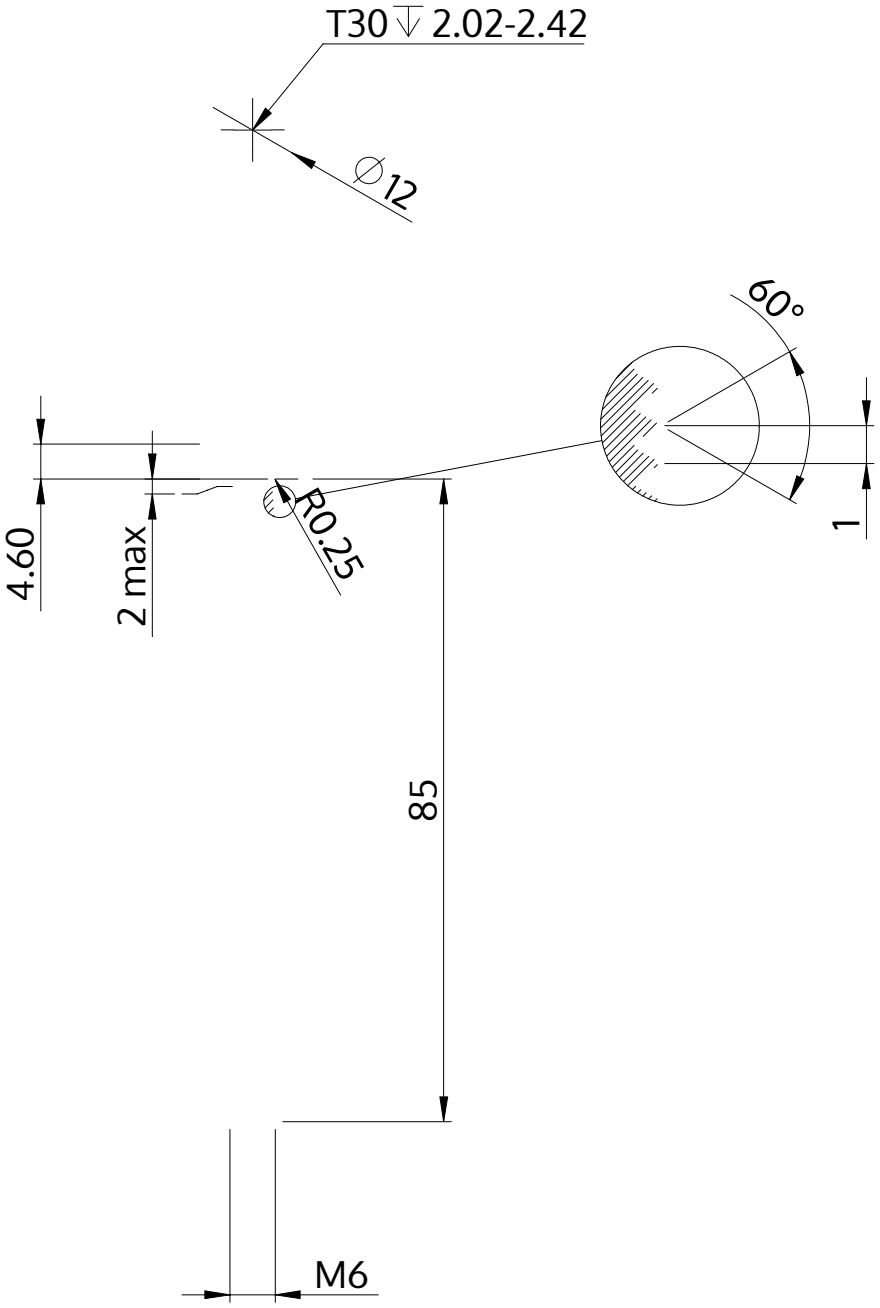

Beskrivelse	STM39 6.0x85.0 - T30
Materiale	Stål, forædlet
Overflade	ZnNi sort-passiveret, tempret, forseglet
Vægt	17.051 kg / 1000 stykke

SCREWERK	**STM390600850B**	
Metrisk tegning A4	Skalering 1:1	2024-10