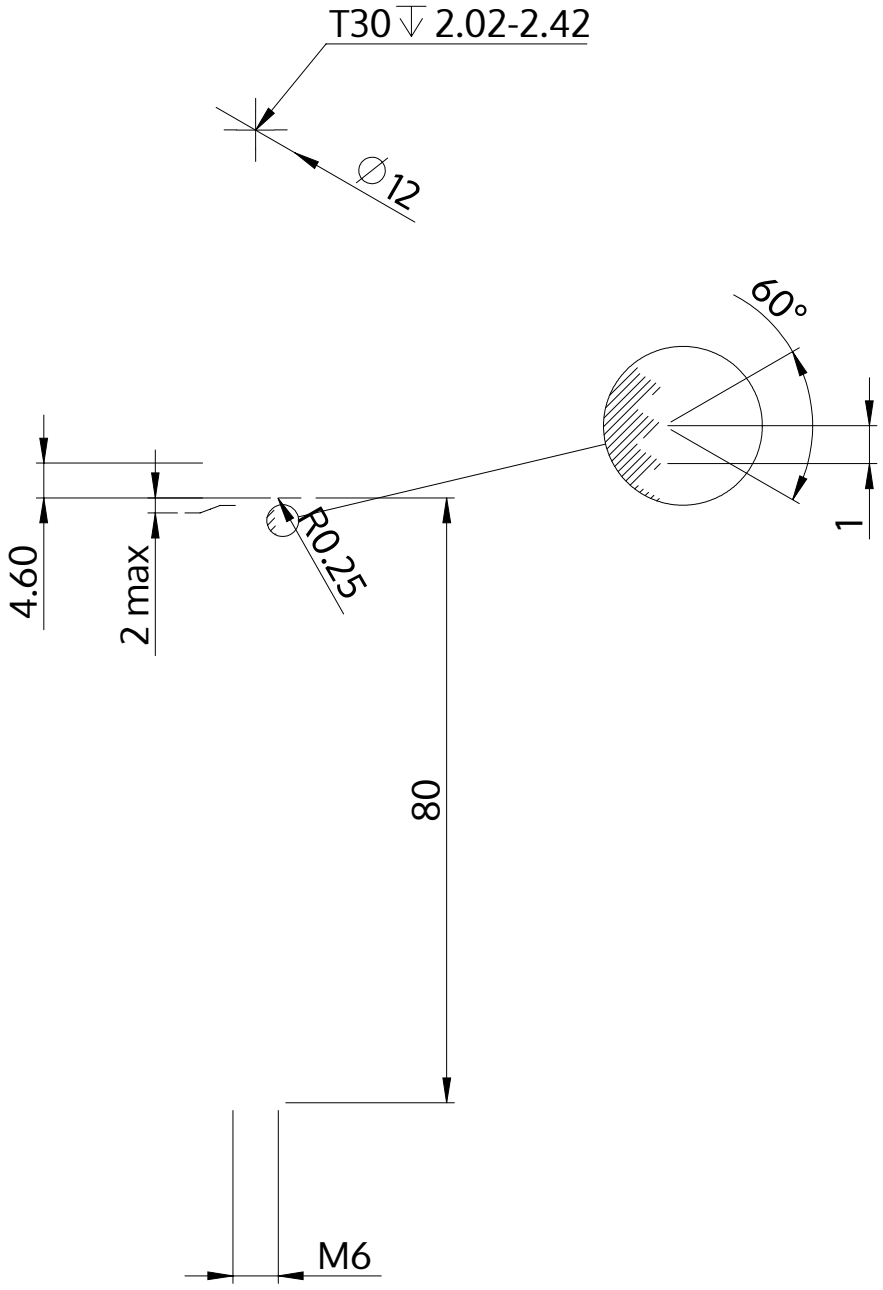

Açıklaması	STM39 6.0x80.0 - T30
Malzeme	Çelik, sertleştirilmiş
Kaplama	galvanizli 5-7 µm, temperliö mavi / şeffaf pasifleştirilmiştir
Ağırlık	16.212 kg / 1000 Adet

SCREWERK	**STM390600800S**	
Metrik çizim A4	Ölçeklendirme 1:1	2024-10