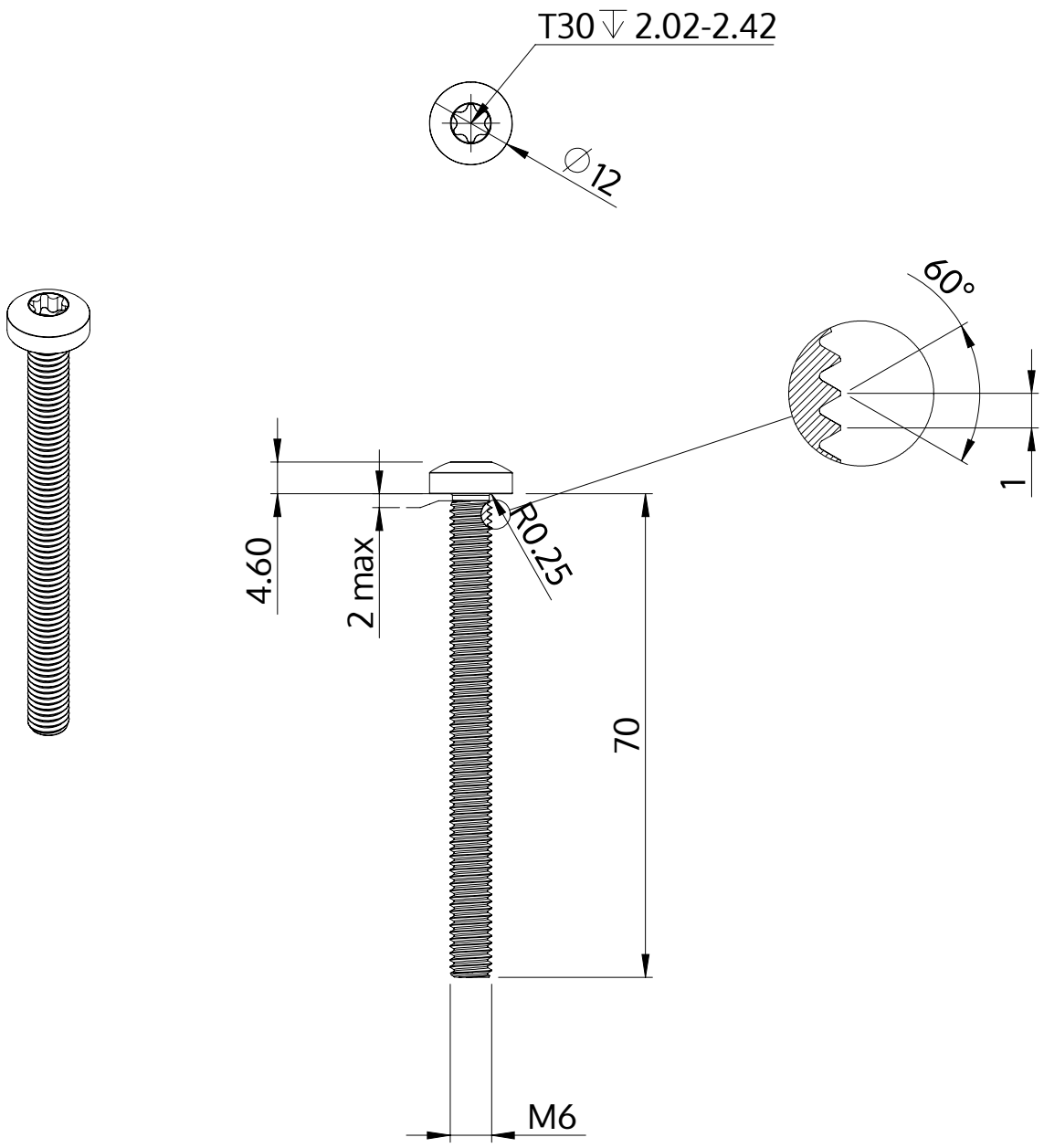

Descrição	STM39 6.0x70.0 - T30
Material	inox A2
Superfície	Decapado e passivado
Peso	14.533 kg / 1000 peças

SCREWERK	**STM390600700E**	
Desenho Métrico A4	Escala None:1	2024-04