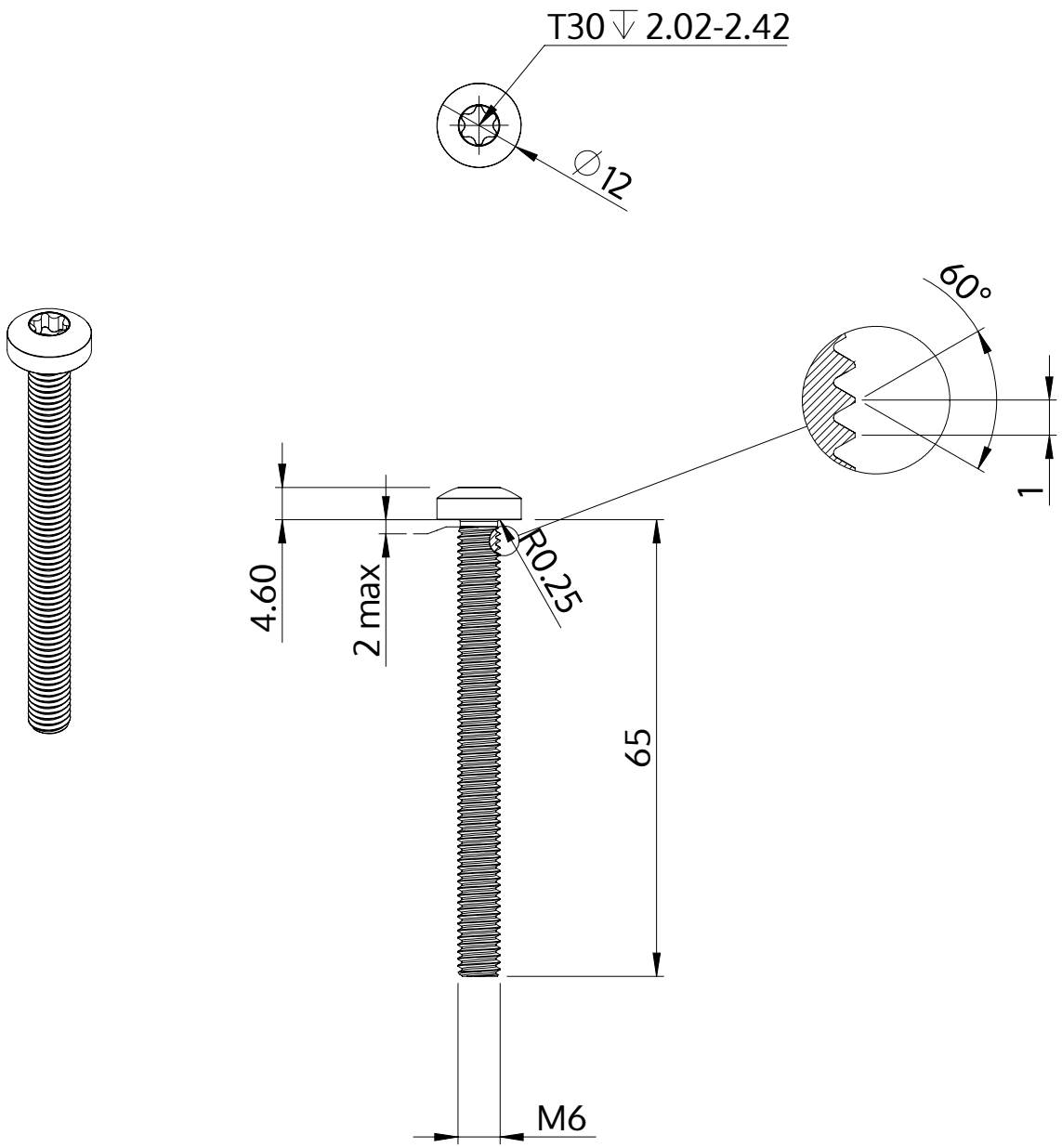

Açıklaması	STM39 6.0x65.0 - T30
Malzeme	Çelik, sertleştirilmiş
Kaplama	galvanizli 5-7 µm, temperliö mavi / şeffaf pasifleştirilmiştir
Ağırlık	13.694 kg / 1000 Adet

SCREWERK	**STM390600650S**	
Metrik çizim A4	Ölçeklendirme 1:1	2024-10