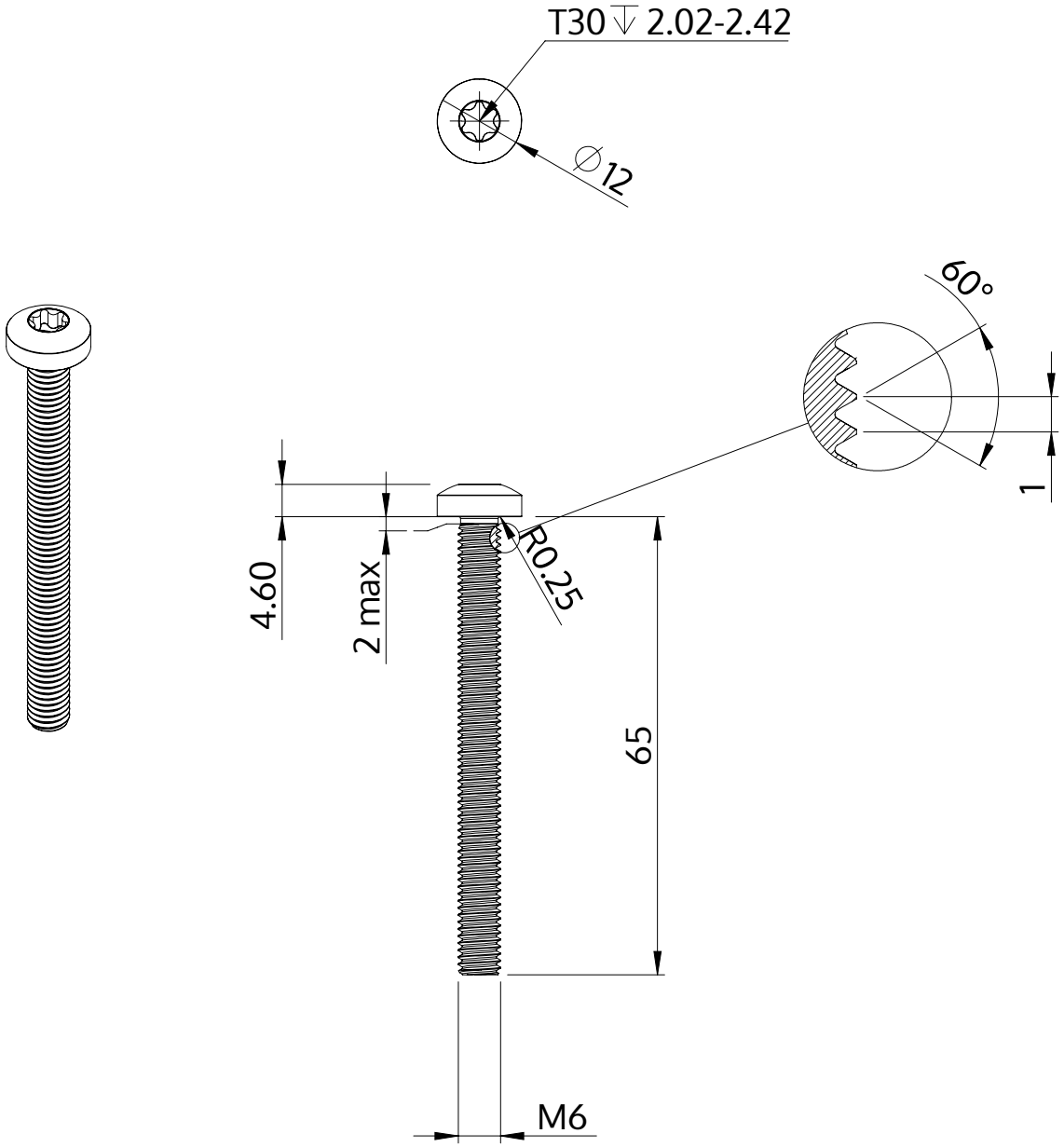

Описание	STM39 6.0x65.0 - T30
Материал	сталь, упрочненная
Поверхность	Оцинковка 5-7µm, термообработка,синий / прозрачный пассивация
Вес	13.694 kg / 1000 Штука

SCREWERK	**STM390600650S**	
Метрический чертеж A4	Шкала 1:1	2024-10