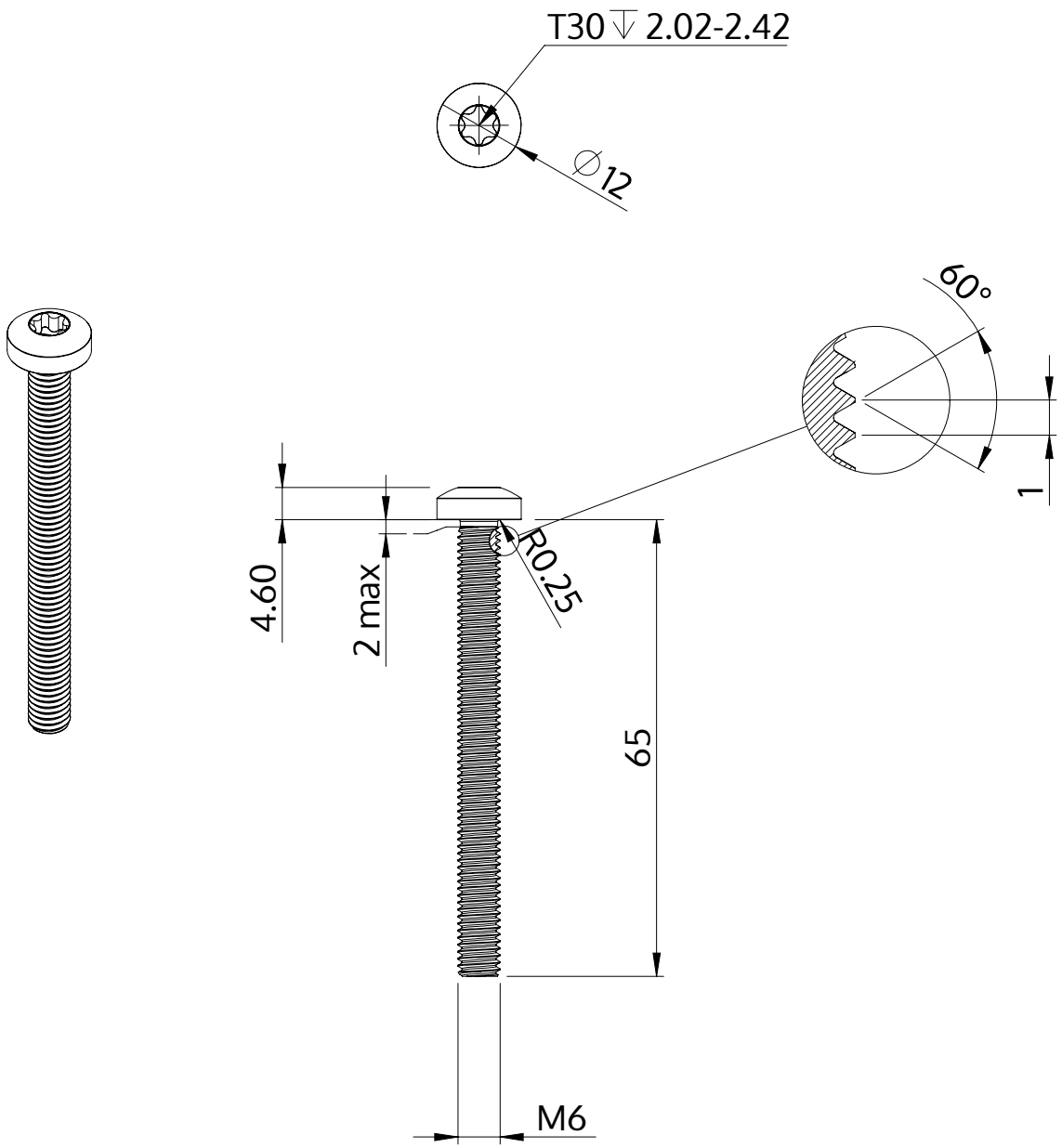

Descriere	STM39 6.0x65.0 - T30
Material	oţel inoxidabil A2
Exterior	neacoperit, murat și pasivat
Greutate	13.694 kg / 1000 unități

SCREWERK	**STM390600650E**	
Desen metric A4	Scalarea 1:1	2024-10