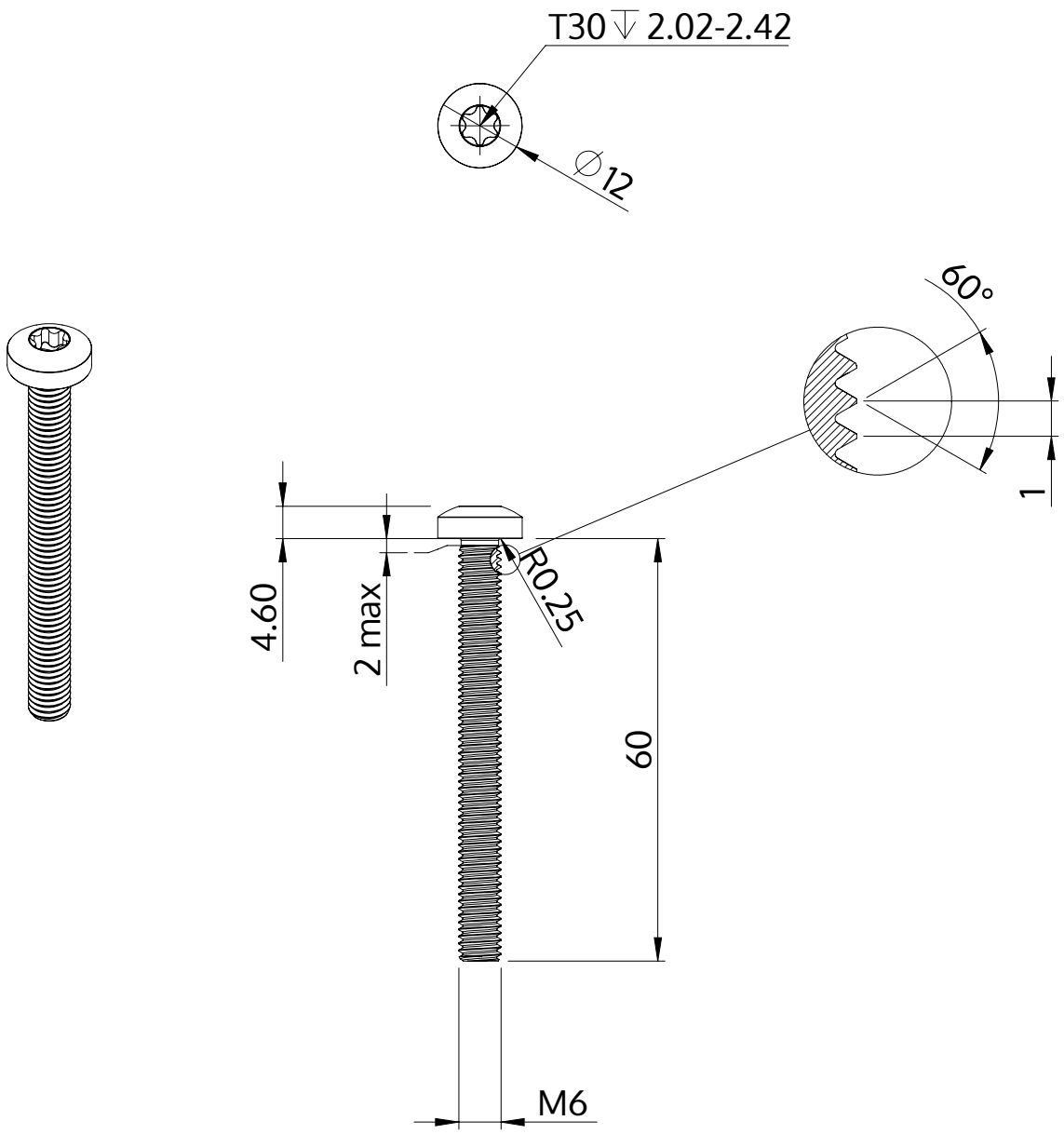

Description	STM39 6.0x60.0 - T30
Matière	Acier,trempé et revenu
Surface	zinguée 5-7 µm,recuit, bleue / passivée avec transparence
Poids	12.854 kg / 1000 Unité

SCREWERK	**STM390600600S**	
Dessin métrique A4	Redimensionner None:1	2024-04