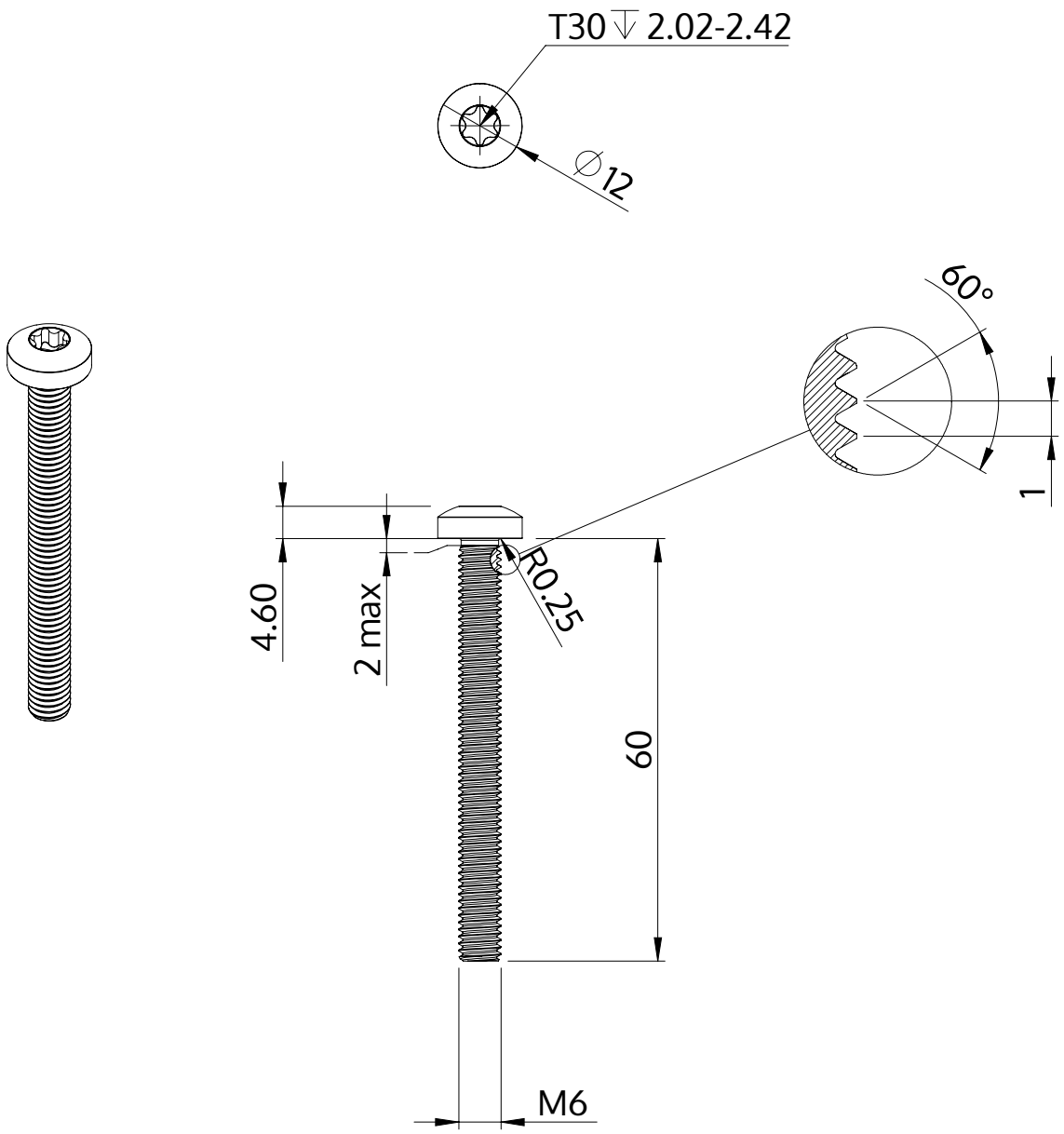

Description	STM39 6.0x60.0 - T30
Matière	acier inoxydable A2
Surface	brillant décapé et passivé
Poids	12.854 kg / 1000 Unité

SCREWERK	**STM390600600E**	
Dessin métrique A4	Redimensionner 1:1	2024-10