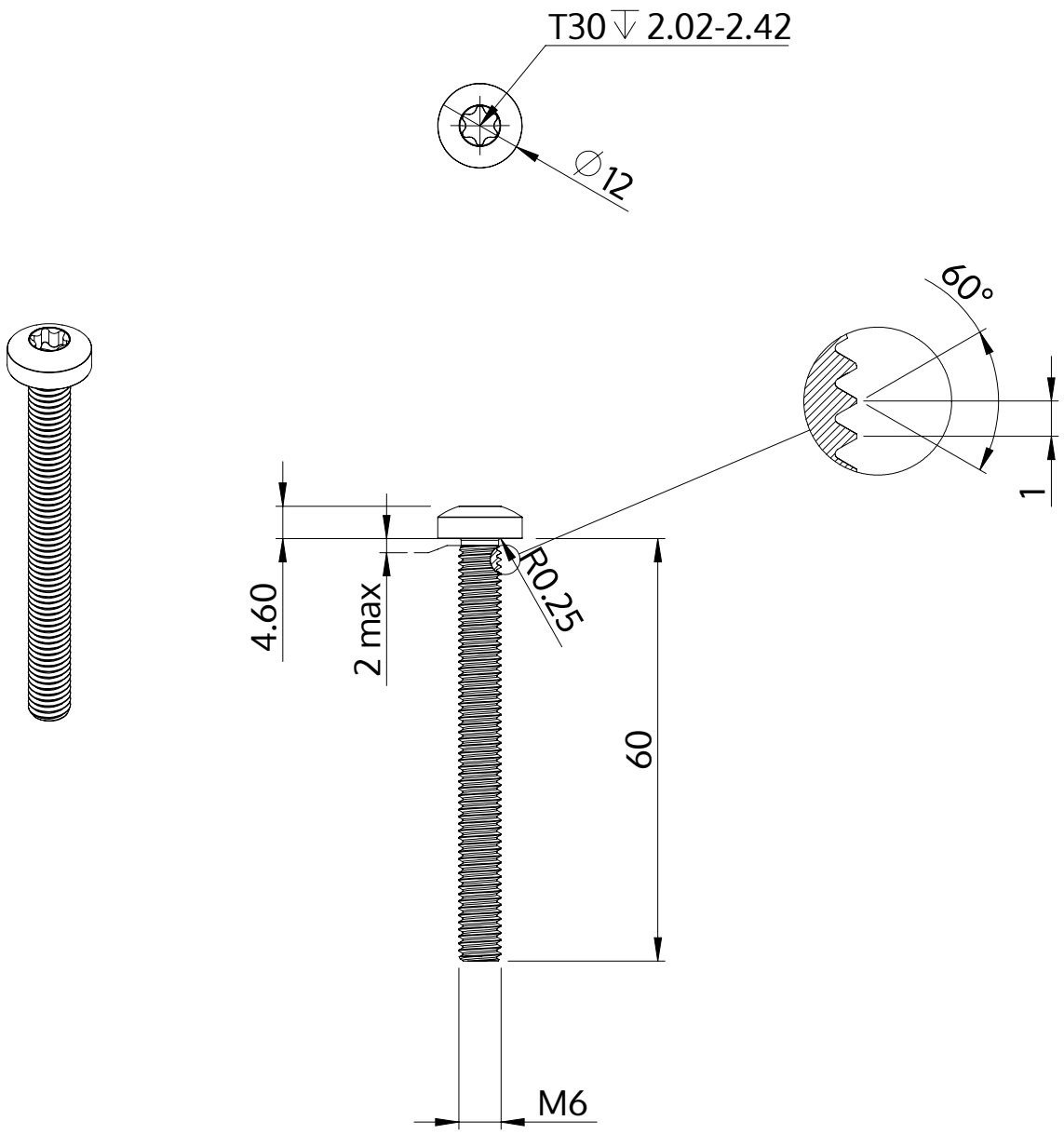

Descrição	STM39 6.0x60.0 - T30
Material	aço, endurecido
Superfície	Zincado Niquelado Galvanizado, Passivado negro
Peso	12.854 kg / 1000 peças

SCREWERK	**STM390600600B**	
Desenho Métrico A4	Escala 1:1	2024-10