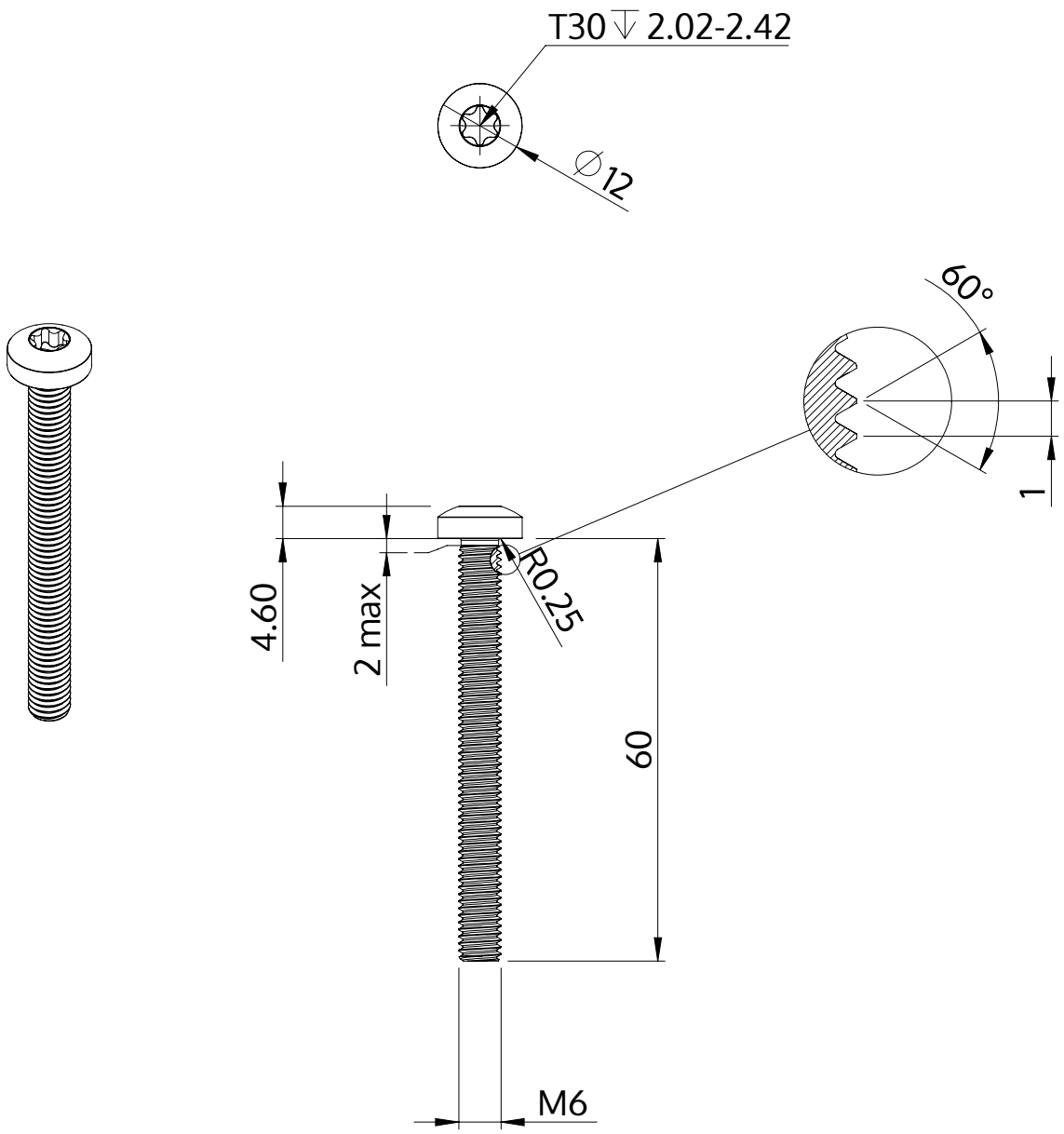

Beskrivelse	STM39 6.0x60.0 - T30
Materiale	Stål, forædlet
Overflade	ZnNi sort-passiveret, tempret, forseglet
Vægt	12.854 kg / 1000 stykke

SCREWERK	**STM390600600B**	
Metrisk tegning A4	Skalering 1:1	2024-10