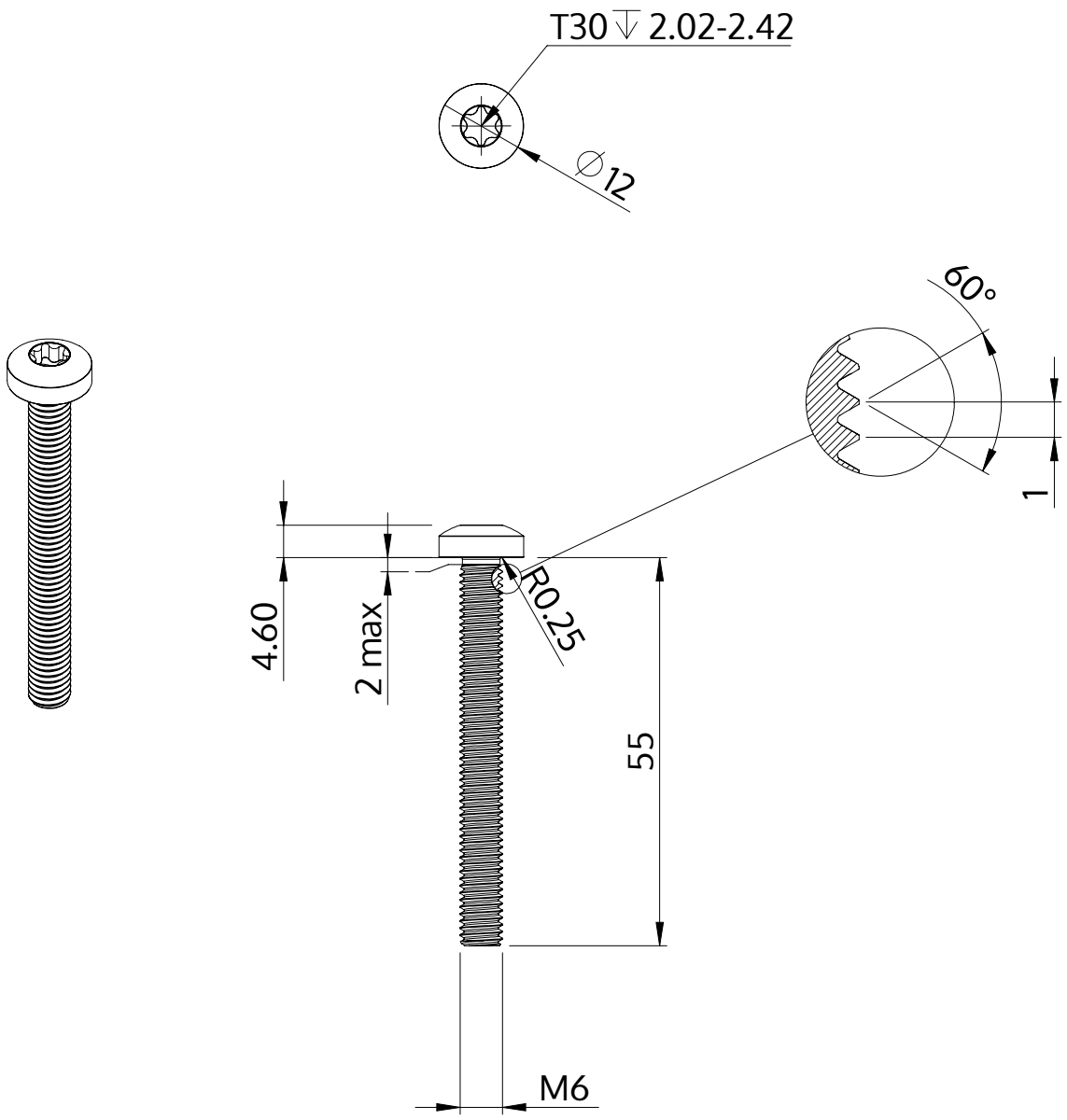

Descrição	STM39 6.0x55.0 - T30
Material	aço, endurecido
Superfície	zincado 5-7 µm, galvanizado, azul / passivado transparente
Peso	12.015 kg / 1000 peças

SCREWERK	**STM390600550S**	
Desenho Métrico A4	Escala 1:1	2024-10