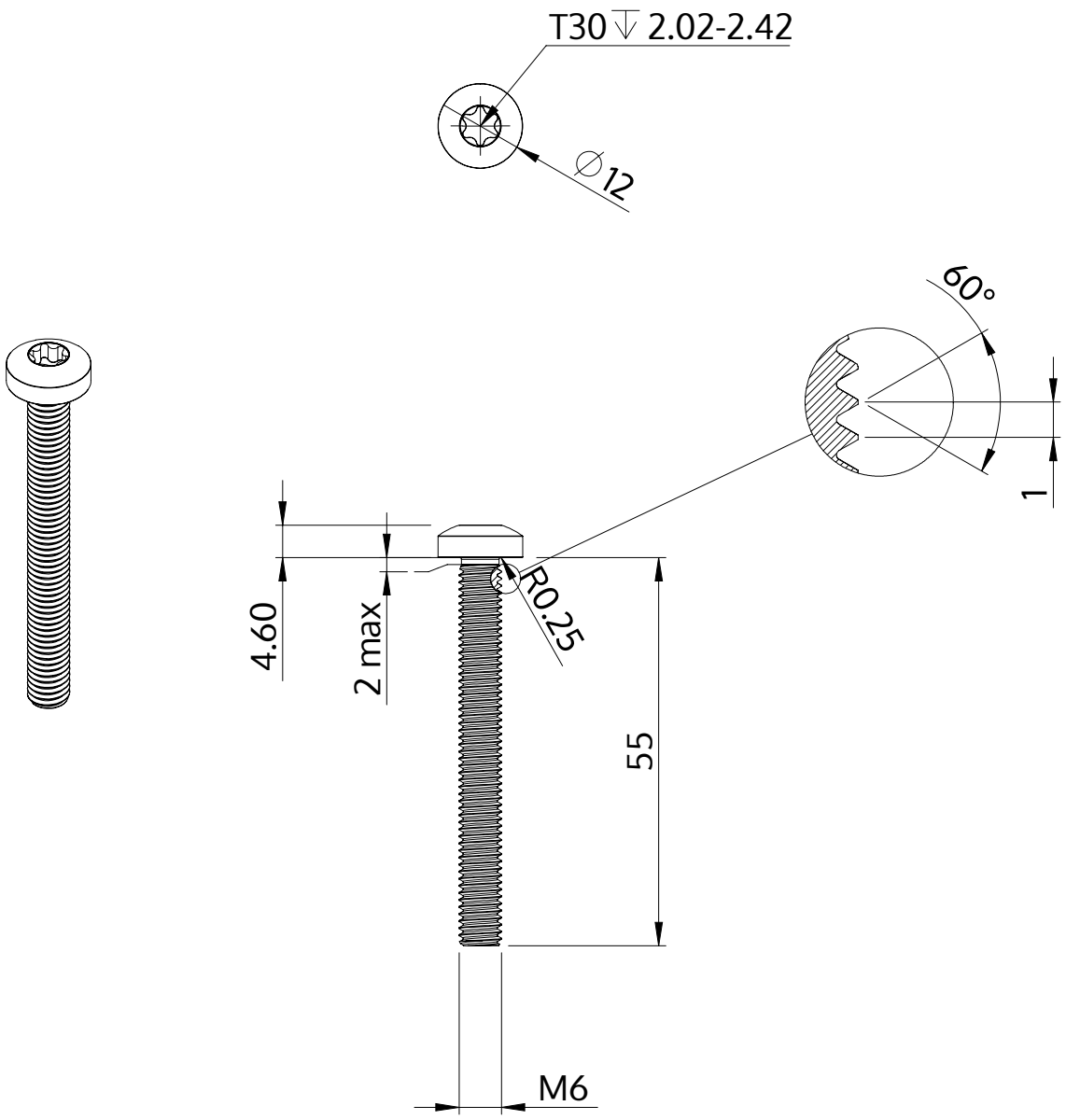

Beschreibung	STM39 6.0x55.0 - T30
Werkstoff	Edelstahl A2
Oberfläche	blank, gebeizt und passiviert
Gewicht	12.015 kg / 1000 Stück

SCREWERK	**STM390600550E**	
Metrische Zeichnung A4	Skalierung 1:1	2024-10